Via Firenze, 9 Chiuduno (BG) - Tel. 035 4499739 Fax. 035 4499738

INDICE

BARRE PARAINCASTRO 2
CALZATOIE 5
CARTANASTRO 7
CASSETTE PORTA ATTREZZI 10
PORTADOCUMENTI 13
ESTINTORI 15
SPEGNIFIAMMA MOBILE 17
GRIGLIE PARASASSI 18
GUIDA E ANELLI FERMACARICO 21
PARAFANGHI 27
PARASPRUZZI 35
PORTA RUOTA 42
SCALETTE 42
SUPPORTI PARACICLISTI 44
TAMPONI 49
TANICHE 51
VITI AUTOFORANTI 54
MOLLE ANCORAGGIO PORTA CAVI PER TELAIO 54
GUARNIZIONI GOMMA 55

Via Firenze, 9 Chiuduno (BG) - Tel. 035 4499739 Fax. 035 4499738

BARRE PARAINCASTRO

DESCRIZIONE	PESO	H mm	B mm	L mm	ARTICOLO
BARRA PARAINCASTRO IN ALLUMINIO ANODIZZATO CON TESTATA IN PLASTICA NON FORATA	16,9Kg	270	116	2406	AR17410

DESCRIZIONE	PESO	H mm	B mm	L mm	ARTICOLO
BARRA PARAINCASTRO IN ALLUMINIO ANODIZZATO CON FORI	16,9Kg	270	116	2410	AR17413

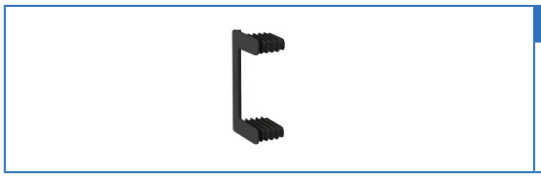

DESCRIZIONE	PESO	H mm	B mm	L mm	ARTICOLO
CANTONALE PER BARRE PARAINCASTRO IN ALLUMINO ANODIZZATO	0,18Kg	65	116	270	AR17414

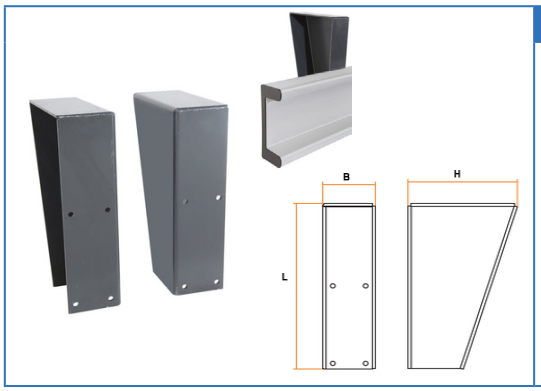

DESCRIZIONE	PESO	H mm	B mm	L mm	ARTICOLO
STAFFA IN ACCIAIO GREZZO PER BARRA PARAINCASTRO IN ALLUMINIO	38Kg	300	144	502	AR17411

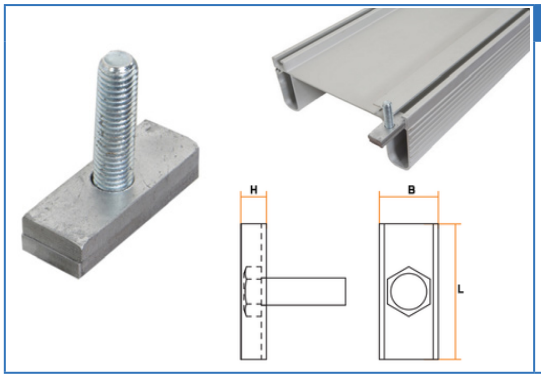

DESCRIZIONE	PESO	H mm	B mm	L mm	ARTICOLO
KIT FISSAGGIO PER BARRE PARAINCASTRO IN ALLUMINIO	0,15Kg	12	22	60	AR17412

VERSIONE 1 07/2015 * Le marche utilizzate in questo catalogo, così come i riferimenti originali inclusi, servono unicamente per aiutare ad identificare l'articolo. Tutti i componenti citati sui nostri cataloghi e listini non sono originali ma perfettamente compatibili e intercambiabili.

Via Firenze, 9 Chiuduno (BG) - Tel. 035 4499739 Fax. 035 4499738

GIOMA CAR

DESCRIZIONE	MISURE	ARTICOLO
BARRA PARAINCASTRO VERNICIATA GRIGIA	1.90m	AR1741
	2.00m	AR1741.1
	2.10m	AR1741.2
	2.20m	AR1741.3
	2.30m	AR1741.4
	2.40m	AR1741.5

DESCRIZIONE	MISURE	ARTICOLO
BARRA PARAINCASTRO VERNICIATA GRIGIA - COMPLETA DI FANALI	1.90m	AR1741/0
	2.00m	AR1741.1/C
	2.10m	AR1741.2/C
	2.20m	AR1741.3/C
	2.30m	AR1741.4/C
	2.40m	AR1741.5/C

DESCRIZIONE	MISURE	ARTICOLO
BARRA PARAINCASTRO VERNICIATA GRIGIA - BORDO ALTO	2.30m	AR1741.6
	2.40m	AR1741.7

DESCRIZIONE	MISURE	ARTICOLO
BARRA PARAINCASTRO NERA - DAILY 2000 - CON STAFFE	2.00m	AR17400

DESCRIZIONE	MISURE	ARTICOLO
BARRA PARAINCASTRO INOX FIORE - BORDO ALTO TESTALINO IN ACCIAIO - SPESSORE 15/10	2.30m	AR1743.1
	2.40m	AR1743.2

DESCRIZIONE	MISURE	ARTICOLO
BARRA PARAINCASTRO INOX FIORE - TESTALINO IN ACCIAIO SPESSORE 15/10	2.30m	AR1744
	2.40m	AR1744.1
BARRA PARAINCASTRO INOX FIORE - COMPLETA DI FANALI	2.30m	AR1744/C
	2.40m	AR1744.1/C

DESCRIZIONE	SIMILAR	ARTICOLO
TRAVERSA POSTERIORE NERA - NISSAN CABSTAR	L 173 cm H 21,6 cm P 9,5 cm	AR40000

DESCRIZIONE	ARTICOLO
TAMPONE LATERALE IN PLASTICA - PER BARRA PARAINCASTRO	AR2139

DESCRIZIONE	ARTICOLO
TAMPONE LATERALE IN PLASTICA - PER BARRA PARAINCASTRO - DAILY 200 - ART. 17400	AR2140

VERSIONE 1 07/2015 * Le marche utilizzate in questo catalogo, così come i riferimenti originali inclusi, servono unicamente per aiutare ad identificare l'articolo. Tutti i componenti citati sui nostri cataloghi e listini non sono originali ma perfettamente compatibili e intercambiabili.

BARRE PARAINCASTRO OMOLOGATE ECE R58-02

DESCRIZIONE	L mm	ARTICOLO
BARRA PARAURTI IN ALLUMINIO ANODIZZATO OMOLOGATO CON FORI ASPOCK 14-4164-001	2400	AR174490

DESCRIZIONE	ARTICOLO
KIT CANTONALI PER BARRA PARAINCASTRO IN ALLUMINO ANODIZZATO ASPOCK 15-5394-027	AR174491

BARRE PARAINCASTRO OMOLOGATE ECE R58-03

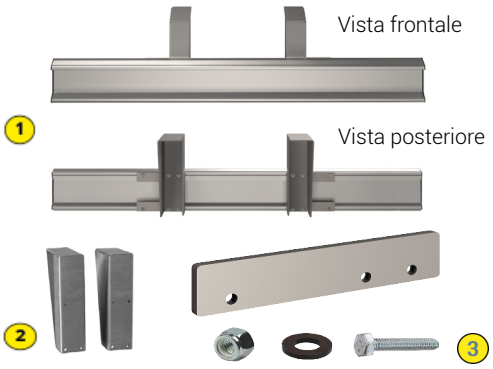

DESCRIZIONE	PESO	H mm	B mm	L mm	ARTICOLO
BARRA PARAINCASTRO IN ALLUMINIO ANODIZZATO NON FORATA (1) OMOLOGATA E8 58R-03 10600	23,95 Kg	250	154	2400	AR17415
STAFFE IN ACCIAIO (2)					AR17411
KIT STAFFE DI RINFORZO PER BARRA PARAINCASTRO OMOLOGATA (3)	1,2 Kg	12	22	60	AR17417

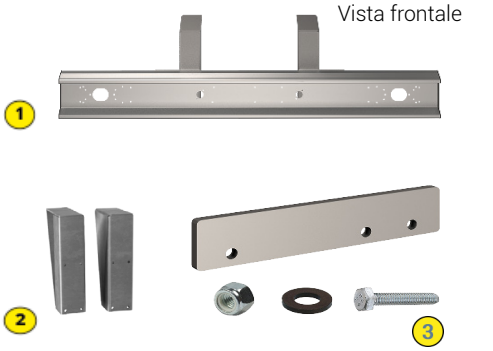

DESCRIZIONE	PESO	H mm	B mm	L mm	ARTICOLO
BARRA PARAINCASTRO IN ALLUMINIO ANODIZZATO FORATA (1) OMOLOGATA E8 58R-03 10600	23.77 Kg	250	154	2400	AR17416
STAFFE IN ACCIAIO (2)					AR17411
KIT STAFFE DI RINFORZO PER BARRA PARAINCASTRO OMOLOGATA (3)	1,2 Kg	12	22	60	AR17417

VERSIONE 1 07/2015 * Le marche utilizzate in questo catalogo, così come i riferimenti originali inclusi, servono unicamente per aiutare ad identificare l'articolo. Tutti i componenti citati sui nostri cataloghi e listini non sono originali ma perfettamente compatibili e intercambiabili.

Via Firenze, 9 Chiuduno (BG) - Tel. 035 4499739 Fax. 035 4499738

CALZATOIE

CALZATOIA IN ACCIAIO VERNICIATA NERA

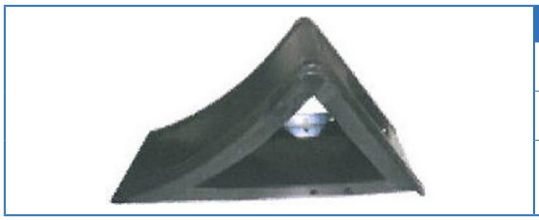

DESCRIZIONE	H mm	B mm	L mm	PESO	ARTICOLO
CALZATOIA PICCOLA	150	120	320	1,8Kg	AR1858
CALZATOIA MEDIA G46	190	160	380	2,95Kg	AR1859
CALZATOIA GRANDE G53	230	200	470	4,5Kg	AR1860

PORTA CALZATOIA IN ACCIAIO VERNICIATA NERA

DESCRIZIONE	PESO	ARTICOLO
PORTACALZATOIA PICCOLA X ART. AR1858	0,9Kg	AR1855
PORTACALZATOIA MEDIA G46 X ART. AR1859	1Kg	AR1856
PORTACALZATOIA GRANDE G53 X ART. AR1860	1,35Kg	AR1857

CALZATOIA ORIGAMY

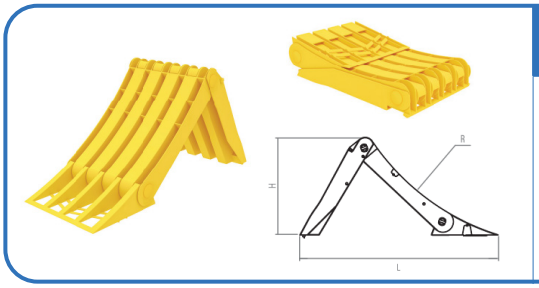

DESCRIZIONE	L mm	B mm	H mm	R mm	PESO	ARTICOLO
CALZATOIA ORIGAMY E53 GRANDE IN TERMOPLASTICA GIALLA	472	199	230	560	0,81Kg	AR18805

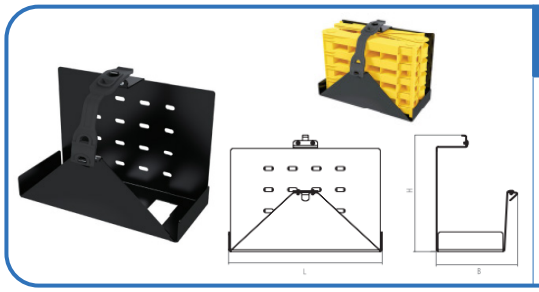

DESCRIZIONE	L mm	B mm	H mm	PESO	ARTICOLO
PORTA CALZATOIA ORIGAMY E53 GRANDE NERA CON MOLLA IN PVC	314	166	235	1,54 Kg	AR18806

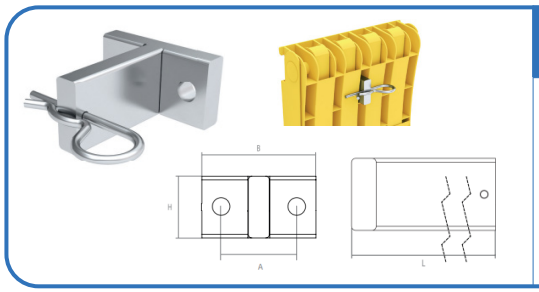

DESCRIZIONE	L mm	B mm	H mm	PESO	ARTICOLO
SUPPORTO DI FISSAGGO SINGOLO X ORIGAMY 53 ALLUMINIO	69	65	35	0,16 Kg	AR18807

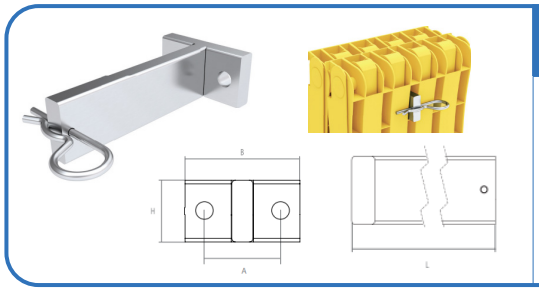

DESCRIZIONE	L mm	B mm	H mm	PESO	ARTICOLO
SUPPORTO DI FISSAGGIO DOPPIO X ORIGAMY 53 ALLUMINIO	126	65	35	0,23 Kg	AR18808

VERSIONE 1 07/2015 * Le marche utilizzate in questo catalogo, così come i riferimenti originali inclusi, servono unicamente per aiutare ad identificare l'articolo. Tutti i componenti citati sui nostri cataloghi e listini non sono originali ma perfettamente compatibili e intercambiabili.

Via Firenze, 9 Chiuduno (BG) - Tel. 035 4499739 Fax. 035 4499738

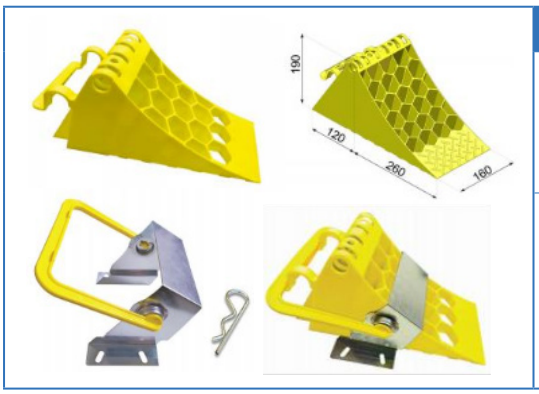

DESCRIZIONE	H mm	B mm	L mm	ARTICOLO
CALZATOIA MEDIA E46	190	160	380	AR18800
PORTACALZATOIA MEDIA E46 ZINCATA X ART. AR18800				AR18801

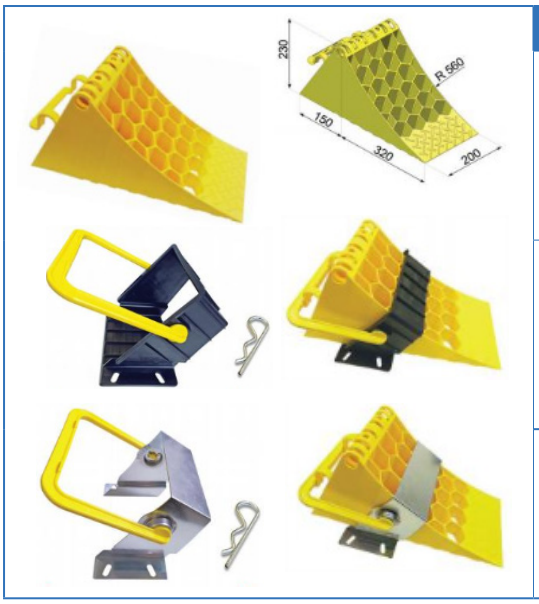

DESCRIZIONE	H mm	B mm	L mm	ARTICOLO
CALZATOIA GRANDE E53	230	200	470	AR18802
PORTACALZATOIA GRANDE IN PLASTICA E53 X ART. AR18802				AR18803
PORTACALZATOIA GRANDE E53 ZINCATA X ART. AR18802				AR18804

PORTA CALZATOIA IN PLASTICA CON ATTACCO RAPIDO CHASSIC 90° TAKLER

DESCRIZIONE	H mm	B mm	L mm	PESO	ARTICOLO
GRANDE E53	240	202	235	1,09Kg	AR1877

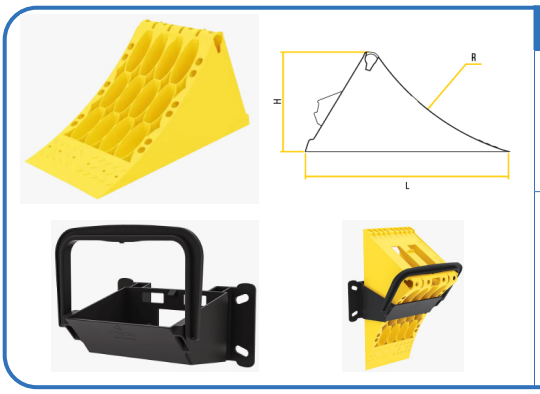

DESCRIZIONE	H mm	B mm	L mm	ARTICOLO
CALZATOIA CROWNY 53 FORNITE A SCANIA, VOLVO, RENAULT, DAF	225	198	467	AR18809
PORTACALZATOIA "DOUBLE" 53 - X ART. AR18809 PLASTICA	137	183	213	AR18810

VERSIONE 1 07/2015 * Le marche utilizzate in questo catalogo, così come i riferimenti originali inclusi, servono unicamente per aiutare ad identificare l'articolo. Tutti i componenti citati sui nostri cataloghi e listini non sono originali ma perfettamente compatibili e intercambiabili.

PORTA CALZATOIA IN PLASTICA CON ATTACCO RAPIDO CHASSIC 130° TAKLER

DESCRIZIONE	H mm	B mm	L mm	PESO	ARTICOLO
GRANDE E53	260	200	235	1,24Kg	AR1878

SUPPORTO FISSAGGIO A VITE PER CALZATOIA TAKLER

DESCRIZIONE	Ø mm	L mm	PESO	ARTICOLO
SUPPORTO FISSAGGIO ZINCATO	21	250	0,58Kg	AR1879

CARTANASTRO

ROTOLO FILM PIÙ NASTRO - 16mm - 80°C

DESCRIZIONE	NASTRO mm	L m	H cm	ARTICOLO
ROTOLO FILM PIÙ NASTRO 80°C	18	20	30	AM1200
			60	AM1201
			90	AM1202
			120	AM1203
			140	AM1204
			180	AM1205
	20		210	AM1206
		16	240	AM1207
			270	AM1208
			300	AM1209

ROTOLO CARTA PIÙ NASTRO - 16mm - 80°C

DESCRIZIONE	L m	H cm	ARTICOLO
ROTOLO IN CARTA PIÙ NASTRO 80°C	20	10	AM1220
		18	AM1221
		30	AM1222

VERSIONE 1 07/2015 * Le marche utilizzate in questo catalogo, così come i riferimenti originali inclusi, servono unicamente per aiutare ad identificare l'articolo. Tutti i componenti citati sui nostri cataloghi e listini non sono originali ma perfettamente compatibili e intercambiabili.

CARTA DA MASCHERARE 40gr TRATTAMENTO WS

DESCRIZIONE	L m	H cm	ARTICOLO
ROTOLO CARTA PER MASCHERATURA	20	10	AM1230
		15	AM1231
		30	AM1232
		45	AM1233
		60	AM1234
		65	AM1235
		85	AM1236
		100	AM1237
		130	AM1238
CARRELLO PORTA CARTA PER MASCHERATURA			AM1239

ROTOLO FILMASK ELETTROSTATICO

*my = microm

DESCRIZIONE	SPESSORE	L m	H m	ARTICOLO
ROTOLO FILMASK ELETTROSTATICO	9/10my	300	4	AM1250
	10/11my	150	4,6	AM1251
	11/12my		5,2	AM1252
	7/8my		4	AM1253
CARRELLINO PORTA FILM				AM1254

CARTANASTRO

DESCRIZIONE	MISURE mm	ARTICOLO
CARTA NASTRO DA FORNO 60°C	19X50	AM1057
	25X50	AM1058
	30X50	AM1059
	38X50	AM1060
	50X50	AM1061
	100X50	AM10610

NASTRO TELATO MULTIUSO (AMERICANO)

DESCRIZIONE	MISURE mm	ARTICOLO
NASTRO AMERICANO ARGENTO	50X25	AM1064
	50X50	AM1065

VERSIONE 1 07/2015 * Le marche utilizzate in questo catalogo, così come i riferimenti originali inclusi, servono unicamente per aiutare ad identificare l'articolo. Tutti i componenti citati sui nostri cataloghi e listini non sono originali ma perfettamente compatibili e intercambiabili.

	DESCRIZIONE	ARTICOLO
	NASTRO AMERICANO NERO 50X25 MT	AM1066

NASTRO DA IMBALLO ACRILICO

	DESCRIZIONE	MISURE mm	ARTICOLO
	NASTRO IMBALLO TRASPARENTE	66X50	AM1062
	NASTRO IMBALLO AVANA		AM1063

NASTRO BIADESIVO DENSITÀ 200 Kg/m³

	DESCRIZIONE	SPESSORE	L m	H m	ARTICOLO
	NASTRO BIADESIVO PER PROFILI 200 KG/M3	0,8mm	10	6	AM1270
				9	AM1271
				12	AM1272
				15	AM1273
				19	AM1274
				25	AM1275

OVATTA

	DESCRIZIONE	PESO Kg	ARTICOLO
	OVATTA BIANCA	5	AM1260
	OVATTA GRIGIA		AM1261

VERSIONE 1 07/2015 * Le marche utilizzate in questo catalogo, così come i riferimenti originali inclusi, servono unicamente per aiutare ad identificare l'articolo. Tutti i componenti citati sui nostri cataloghi e listini non sono originali ma perfettamente compatibili e intercambiabili.

CASSETTE PORTA ATTREZZI

SPEDIZIONE IMPILABILE

DESCRIZIONE	L mm	H mm	D mm	ARTICOLO
CASSETTA PORTA ATTREZZI UNA CHIUSURA IN PLASTICA	500	365	300	AR16910
	500	365	400	AR16911
	600	425	460	AR16912
CASSETTA PORTA ATTREZZI DUE CHIUSURE IN PLASTICA	800	500	460	AR16913
	1000	500	460	AR16914

CASSETTE PORTA ATTREZZI IN PVC

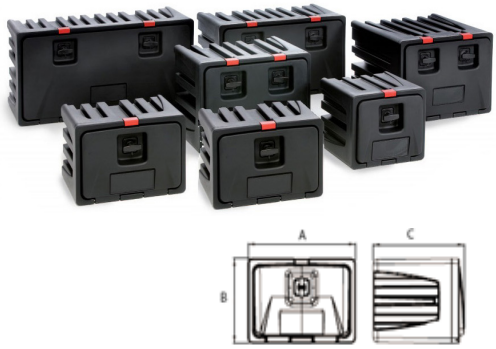

CASSETTE PORTA ATTREZZI IN PVC - CARATTERISTICHE:

- Possibilità di applicazione di pistoncino fermaporta.
- Possibilità di applicazione di asta snodata fermaporta.
- Coperchio ad incasso a tenuta ermetica.
- Speciali nervature garantiscono robustezza e resistenza agli urti.
- Fondo piano in polietilene alveolare antimuffa.
- Possibilità di aggiunta di un piano divisorio.

A mm	B mm	C mm	PESO	ARTICOLO
1000	500	650	18Kg	AR1690.011
1000	500	470	15Kg	AR1690.01
800	450	470	11,5Kg	AR1690.02
750	360	350	7,8Kg	AR1690.025
700	450	650	12Kg	AR1690.029
700	450	470	10,5Kg	AR1690.03
600	550	650	11,5Kg	AR1690.039
600	450	650	10,5Kg	AR1690.04
600	450	470	9,2Kg	AR1690.05
500	350	400	6,2Kg	AR1690.06
400	350	400	5,7Kg	AR1690.07

VERSIONE 1 07/2015 * Le marche utilizzate in questo catalogo, così come i riferimenti originali inclusi, servono unicamente per aiutare ad identificare l'articolo. Tutti i componenti citati sui nostri cataloghi e listini non sono originali ma perfettamente compatibili e intercambiabili.

Via Firenze, 9 Chiuduno (BG) - Tel. 035 4499739 Fax. 035 4499738

GIOMA CAR

CASSETTE PORTA ATTREZZI IN PVC

LAMIERA ZINCATA 8/10mm					ACCIAIO INOX 8/10mm			
L mm	H mm	D mm	CODICE	DESCRIZIONE	L mm	H mm	D mm	ARTICOLO
1200	600	600	AR1705		1200	600	600	AR1705/1
1000	600	600	AR1706		1000	600	600	AR1706/1
1000	600	500	AR1707		1000	600	500	AR1707/1
1000	500	600	AR1708		1000	500	600	AR1708/1
1000	500	500	AR1709		1000	500	500	AR1709/1
800	600	600	AR1710		800	600	600	AR1710/1
800	600	500	AR1711		800	600	500	AR1711/1
800	500	600	AR1712		800	500	600	AR1712/1
800	500	500	AR1713		800	500	500	AR1713/1
800	400	400	AR1714		800	400	400	AR1714/1
650	450	500	AR1716		650	450	500	AR1716/1
600	400	500	AR1719		600	400	500	AR1719/1
600	400	400	AR1720		600	400	400	AR1720/1
600	300	400	AR1722		600	300	400	AR1722/1
600	300	300	AR1723		600	300	300	AR1723/1
500	400	500	AR1724		500	400	500	AR1724/1
500	400	400	AR1725		500	400	400	AR1725/1
500	300	400	AR1727		500	300	400	AR1727/1
500	300	300	AR1728		500	300	300	AR1728/1
450	300	300	AR1729		450	300	300	AR1729/1
400	300	400	AR1731		400	300	400	AR1731/1
400	300	300	AR1733		400	300	300	AR1733/1
350	350	350	AR1734		350	350	350	AR1734/1

LAMIERA ZINCATA 8/10mm

CASSETTE PORTA ATTREZZI

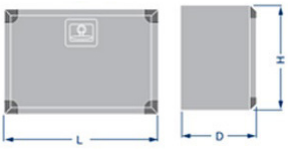

CARATTERISTICHE:

Cassette porta attrezzi con misure standard in acciaio zincato e inox con spessore 8/10mm

Su richiesta potranno essere fornite nelle misure e nello spessore desiderato, anche totalmente o parzialmente fiorettate

ACCIAIO INOX 8/10mm

CHIUSURE A LEVA

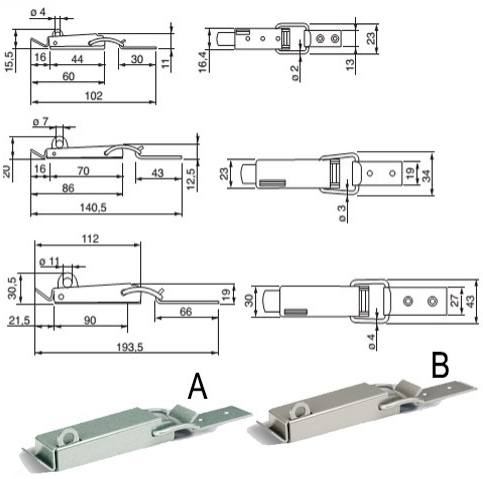

DESCRIZIONE	ARTICOLO
CHIUSURA A LEVA PICCOLA ZINCATA (A)	AR1736/03
CHIUSURA A LEVA MEDIA ZINCATA (A)	AR1736/031
CHIUSURA A LEVA GRANDE ZINCATA (A)	AR1736/032
CHIUSURA A LEVA PICCOLA INOX (B)	AR1736/04
CHIUSURA A LEVA MEDIA INOX (B)	AR1736/041
CHIUSURA A LEVA GRANDE INOX (B)	AR1736/042

VERSIONE 1 07/2015 * Le marche utilizzate in questo catalogo, così come i riferimenti originali inclusi, servono unicamente per aiutare ad identificare l'articolo. Tutti i componenti citati sui nostri cataloghi e listini non sono originali ma perfettamente compatibili e intercambiabili.

CHIUSURE FRIGO CON CHIAVE

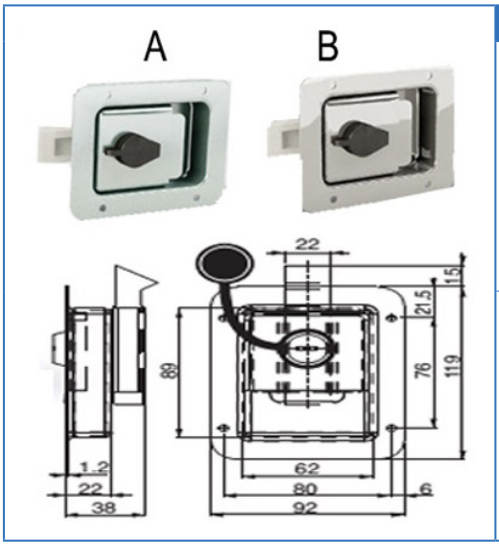

DESCRIZIONE	ARTICOLO
CHIUSURA FRIGO ZINCATA CON CHIAVE(A)	AR1736/01
CHIUSURA FRIGO INOX CON CHIAVE (B)	AR1736/02

CHIUSURE IN PLASTICA CON CHIAVE

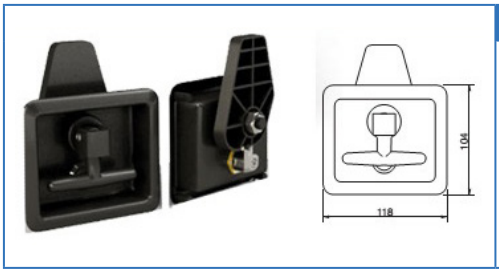

DESCRIZIONE	ARTICOLO
CHIUSURA IN PLASTICA CON CHIAVE	AR1736/05

GUARNIZIONE GOCCIOLATOIO

DESCRIZIONE	ARTICOLO
GUARNIZIONE ARMATA PER GOCCIOLATOIO	AR1736/08

CERNIERE IN PVC

DESCRIZIONE	ARTICOLO
CERNIERA IN PVC DX	AR1736/06
CERNIERA IN PVC SX	AR1736/07

ANGOLARI PER COPERCHI

DESCRIZIONE	ARTICOLO
ANGOLARI PER COPERCHI CASSETTE	AR1736/09

VERSIONE 1 07/2015 * Le marche utilizzate in questo catalogo, così come i riferimenti originali inclusi, servono unicamente per aiutare ad identificare l'articolo. Tutti i componenti citati sui nostri cataloghi e listini non sono originali ma perfettamente compatibili e intercambiabili.

STAFFE REGGI CASSETTA RINFORZATE

DESCRIZIONE	MISURE mm	ARTICOLO
STAFFA REGGI CASSETTE 90° ZINCATA RINFORZATA - SPESSORE 30/10mm	350X350	AR1703
	500X500	AR1703.1
	600X600	AR1703.2

PORTADOCUMENTI

PORTADOCUMENTI CILINDRICO IN PVC

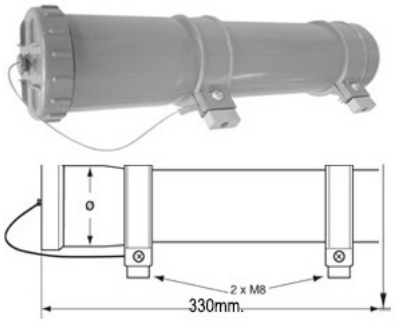

DESCRIZIONE	Ø mm	ARTICOLO
PORTADOCUMENTI A CILINDRO IN PVC	75	AR1072
	110	AR1073

DESCRIZIONE	Ø mm	ARTICOLO
PORTADOCUMENTI "ROLL" H. 340 mm L. 124 mm B. 115 mm Peso 0,36 kg	95	AR10711

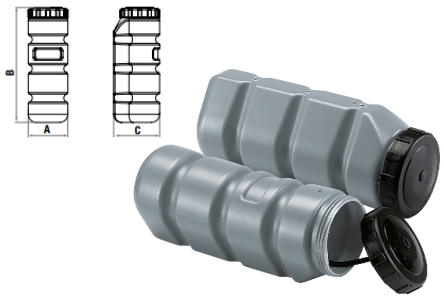

DESCRIZIONE	Ø mm	ARTICOLO
PORTADOCUMENTI A CILINDRO APERTURA Ø 90 mm B. 340 mm A. 120 mm C. 140 mm	90	AR10713

VERSIONE 1 07/2015 * Le marche utilizzate in questo catalogo, così come i riferimenti originali inclusi, servono unicamente per aiutare ad identificare l'articolo. Tutti i componenti citati sui nostri cataloghi e listini non sono originali ma perfettamente compatibili e intercambiabili.

PORTADOCUMENTI RETTANGOLARE IN PVC

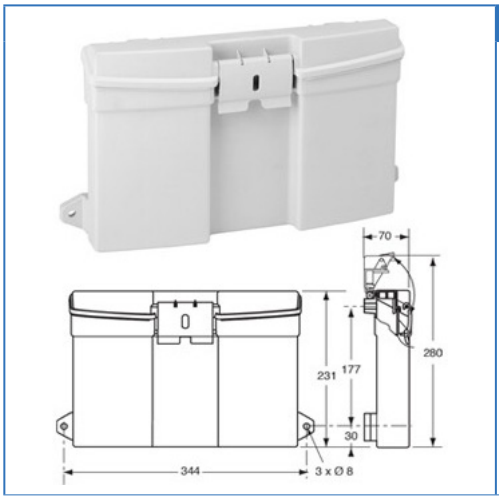

DESCRIZIONE	ARTICOLO
PORTADOCUMENTI RETTANGOLARE IN PVC FORMATO A4	AR1074

DESCRIZIONE	ARTICOLO
PORTADOCUMENTI RETTANGOLARE IN PVC FORMATO A4	AR1070

DESCRIZIONE	ARTICOLO
PORTADOCUMENTI "RIGHT" H. 367 mm L. 318 mm B. 67 mm Peso 0,65 kg	AR10712

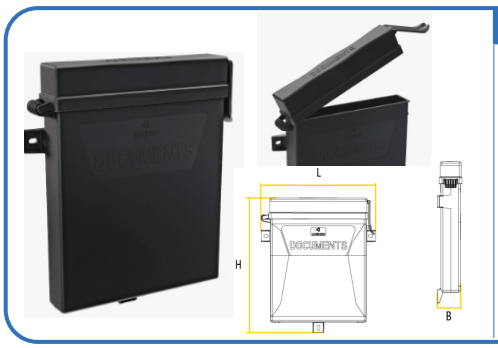

DESCRIZIONE	ARTICOLO
PORTADOCUMENTI "BRIKY" H. 384 mm L. 330 mm B. 65 mm Peso 0,69 kg	AR10714

VERSIONE 1 07/2015 * Le marche utilizzate in questo catalogo, così come i riferimenti originali inclusi, servono unicamente per aiutare ad identificare l'articolo. Tutti i componenti citati sui nostri cataloghi e listini non sono originali ma perfettamente compatibili e intercambiabili.

PORTADOCUMENTI RETTANGOLARE INOX

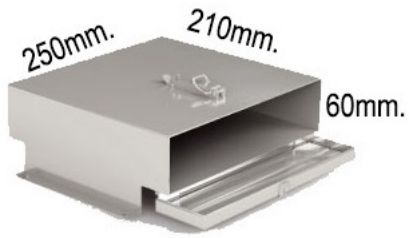

DESCRIZIONE	ARTICOLO
PORTADOCUMENTI RETTANGOLARE INOX	AR1071

ESTINTORI

PORTA ESTINTORI IN POLIPROPILENE

DESCRIZIONE	MISURE mm	ARTICOLO
PORTAESTINTORE BAWER DA 6 Kg IN POLIPROPILENE AD ALTA RESISTENZA ANTIURTO - CORPO NERO - COPERCHIO ROSSO **FORNITO SMONTATO**	L 285 H 625 P 225	AR25110
PORTAESTINTORE BAWER DA 6 Kg IN POLIPROPILENE AD ALTA RESISTENZA ANTIURTO - CORPO NERO - COPERCHIO ROSSO **FORNITO MONTATO E INSCATOLATO**		AR25111
PORTAESTINTORE BAWER DA 12 Kg IN POLIPROPILENE AD ALTA RESISTENZA ANTIURTO - CORPO NERO - COPERCHIO ROSSO **FORNITO SMONTATO**	L 335 H 875 P 250	AR25113

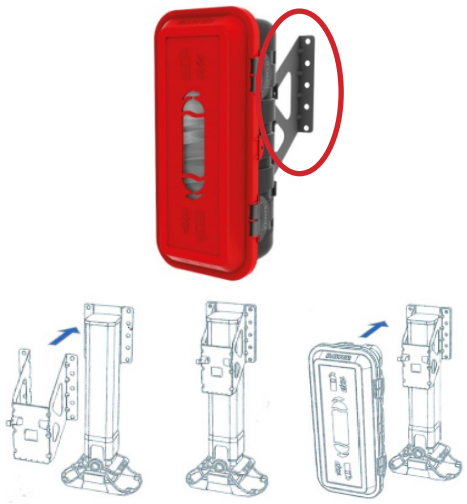

DESCRIZIONE	ARTICOLO
STAFFA PER MONTAGGIO SU PIEDI SEMIRIMORCHI PER ART. AR25110	AR25112

DESCRIZIONE	MISURE mm	ARTICOLO
PORTAESTINTORE DA 6 Kg IN POLIPROPILENE ad alta resistenza anTiurto - corpo nero - coperchio rosso - ideale per il montaggio dietro la cabina dello stralis, tra le staffe dei kit laterali dello spoiler	L 310 H 620 P250	AR2502.01

VERSIONE1 07/2015 * Le marche utilizzate in questo catalogo, così come i riferimenti originali inclusi, servono unicamente per aiutare ad identificare l'articolo. Tutti i componenti citati sui nostri cataloghi e listini non sono originali ma perfettamente compatibili e intercambiabili.

DESCRIZIONE	MISURE mm	ARTICOLO
PORTAESTINTORE "FITEASY" DA 9/12 Kg Chiusure ergonomiche con leva a doppia azione per prevenire aperture accidentali. Predisposizione fori di fissaggio. Sistema esclusivo regolabile REX per il bloccaggio dell'estintore - premontato. Utilizzabile come dispositivo di protezione laterale in conformità al regolamento ECE 73R01.	L 300 H 775 P 255	AR25013

PORTA ESTINTORI TIPO UOVO

DESCRIZIONE	MISURE mm	ARTICOLO
PORTAESTINTORE DA 6 Kg IN POLIPROPILENE AD ALTA RESISTENZA ANTIURTO - CORPO NERO - **COPERCHIO NERO**	L 250 H 600 P300	AR2503
PORTAESTINTORE DA 6 Kg IN POLIPROPILENE AD ALTA RESISTENZA ANTIURTO - CORPO NERO - **COPERCHIO ROSSO**	L 250 H 600 P300	AR2503.3
PORTAESTINTORE DA 9/12 Kg IN POLIPROPILENE AD ALTA RESISTENZA ANTIURTO - CORPO NERO - **COPERCHIO NERO**	L 300 H 750 P350	AR2501
PORTAESTINTORE DA 9/12 Kg IN POLIPROPILENE AD ALTA RESISTENZA ANTIURTO - CORPO NERO - **COPERCHIO ROSSO**	L 300 H 750 P350	AR25012

CARATTERISTICHE
Dispositivo di chiusura anti-apertura accidentale, sistema di bloccaggio dell'estintore a tensionamento progressivo regolabile, anti-vibrazioni, con pulsanti a sgancio rapido evidenziati in colore rosso. Coperchio con cerniera non vincolata, per consentire un rapido accesso all'estintore in caso di necessità.

RICAMBI PER PORTA ESTINTORI

DESCRIZIONE	ARTICOLO
COPERCHIO ROSSO 6 Kg	AR2503.04
COPERCHIO NERO 6 Kg	AR2503.05
COPERCHIO NERO 12 Kg	AR2503.01
CLIP CHIUSURA 6/12 Kg	AR2503.07
KIT CINGHIE BLOCCAGGIO ESTINTORE	AR2503.08
SUPPORTO FISSAGGIO PORTA ESTINTORE IN ACCIAIO ZINCATO	AR2503.09

VERSIONE 1 07/2015 * Le marche utilizzate in questo catalogo, così come i riferimenti originali inclusi, servono unicamente per aiutare ad identificare l'articolo. Tutti i componenti citati sui nostri cataloghi e listini non sono originali ma perfettamente compatibili e intercambiabili.

ESTINTORE IN POLVERE PRESSURIZZATA 2 Kg

DESCRIZIONE	MISURE mm	ARTICOLO
ESTINTORE DA 2 Kg CON SUPPORTO CLASSE DI FUOCO 13A 55 BC	Ø 160 H 380	AR2504

ESTINTORE IN POLVERE PRESSURIZZATA 6 Kg

DESCRIZIONE	MISURE mm	ARTICOLO
ESTINTORE DA 6 Kg CLASSE DI FUOCO 34A 233 BC	Ø 160 H 560	AR2505

SPEGNIFIAMMA MOBILE

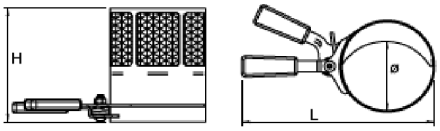

DESCRIZIONE	H	L	Ø UTILE	ARTICOLO
SPEGNIFIAMMA MOBILE 50	100	174	32/42	M90000
SPEGNIFIAMMA MOBILE 54		178	35/48	M90001
SPEGNIFIAMMA MOBILE 70		194	48/62	M90002
SPEGNIFIAMMA MOBILE 80		204	62/75	M90003
SPEGNIFIAMMA MOBILE 102	150	226	75/95	M90004
SPEGNIFIAMMA MOBILE 121		245	93/112	M90005
SPEGNIFIAMMA MOBILE 152	170	276	113/140	M90006
SPEGNIFIAMMA MOBILE 170		294	135/160	M90007
SPEGNIFIAMMA MOBILE 191		315	160/180	M90008
SPEGNIFIAMMA MOBILE 202		326	170/190	M90009

SPEGNIFIAMMA MANUALE A PINZA, CON MOLLA DI TENUTA, RETINA IN ACCIAIO INOX, CARCASSA IN ACCIAIO ZINCATA.
APPLICABILE SU AUTOCARRI CHE ENTRANO IN DEPOSITI DI MATERIALE INFIAMMABILE TIPO: GAS, BENZINA, GASOLIO, METANO, GPL, RAFFINERIE E INDUSTRIE CHIMICHE.

VERSIONE 1 07/2015 * Le marche utilizzate in questo catalogo, così come i riferimenti originali inclusi, servono unicamente per aiutare ad identificare l'articolo. Tutti i componenti citati sui nostri cataloghi e listini non sono originali ma perfettamente compatibili e intercambiabili.

Via Firenze, 9 Chiuduno (BG) - Tel. 035 4499739 Fax. 035 4499738

GRIGLIE PARASASSI

DAILY 96 EUROCARGO

DESCRIZIONE	MISURE mm	ARTICOLO
GRIGLIA PARASASSI	330X195	AR3001

DAILY 2000

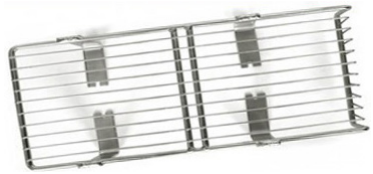

DESCRIZIONE	MISURE mm	ARTICOLO
GRIGLIA PARASASSI PER BARRA	375X195	AR3000
GRIGLIA PARASASSI PER FANALE	355X150	AR3000.1

190 TURBO STAR EUROSTAR

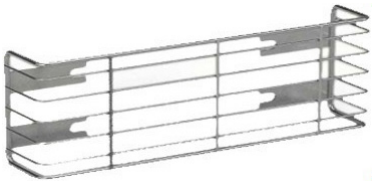

DESCRIZIONE	MISURE mm	ARTICOLO
GRIGLIA PARASASSI 1° SERIE	400X160	AR3008

IVECO 7 FUNZIONI SU BARRA

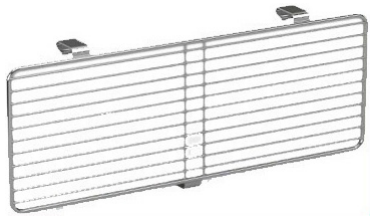

DESCRIZIONE	MISURE mm	ARTICOLO
GRIGLIA PARASASSI PER BARRA IVECO E PER FANALE 7 FUNZIONI	500X195	AR3007

IVECO 7 FUNZIONI

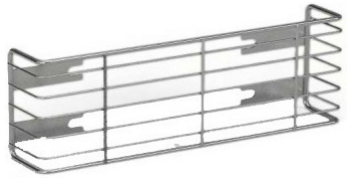

DESCRIZIONE	MISURE mm	ARTICOLO
GRIGLIA PARASASSI IVECO PER FANALE 7 FUNZIONI	490X155	AR3006

MITSUBISHI CANTER

DESCRIZIONE	MISURE mm	ARTICOLO
GRIGLIA PARASASSI MITSUBISHI CANTER	380X145	AR3009

FORD TRANSIT

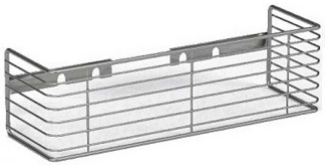

DESCRIZIONE	MISURE mm	ARTICOLO
GRIGLIA PARASASSI FORD TRANSIT	410X130	AR3004

VERSIONE 1 07/2015 * Le marche utilizzate in questo catalogo, così come i riferimenti originali inclusi, servono unicamente per aiutare ad identificare l'articolo. Tutti i componenti citati sui nostri cataloghi e listini non sono originali ma perfettamente compatibili e intercambiabili.

Via Firenze, 9 Chiuduno (BG) - Tel. 035 4499739 Fax. 035 4499738

GIOMA CAR

CAB STAR ATELON SU BARRA

DESCRIZIONE	MISURE mm	ARTICOLO
GRIGLIA PARASASSI SU BARRA CABSTAR ATELON	370X195	AR3002

CAB STAR ATELON

DESCRIZIONE	MISURE mm	ARTICOLO
GRIGLIA PARASASSI FANALE CABSTAR ATELON	395X150	AR3011

ISUZU SU BARRA

DESCRIZIONE	MISURE mm	ARTICOLO
GRIGLIA PARASASSI SU BARRA ISUZU	350X145	AR3010

RENAULT MASTER MASCOTT

DESCRIZIONE	MISURE mm	ARTICOLO
GRIGLIA PARASASSI SU BARRA RENAULT MASTER MASCOTT	320X195	AR3003

RENAULT MAGNUM PREMIUM KERAX

DESCRIZIONE	MISURE mm	ARTICOLO
GRIGLIA PARASASSI SU BARRA RENAULT MAGNUM, PREMIUM, KERAX	515X150	AR3019

MAN TGA

DESCRIZIONE	MISURE mm	ARTICOLO
GRIGLIA PARASASSI MAN TGA	490X145	AR3015

DESCRIZIONE	MISURE mm	ARTICOLO
GRIGLIA PARASASSI PER MAN TGA DX	435X160	AR3014.1
GRIGLIA PARASASSI PER MAN TGA SX		AR3014.2

MAN TGX

DESCRIZIONE	MISURE mm	ARTICOLO
GRIGLIA PARASASSI PER MAN TGX DX	435X160	AR3014.1
GRIGLIA PARASASSI PER MAN TGX SX		AR3014.2

VERSIONE 1 07/2015 * Le marche utilizzate in questo catalogo, così come i riferimenti originali inclusi, servono unicamente per aiutare ad identificare l'articolo. Tutti i componenti citati sui nostri cataloghi e listini non sono originali ma perfettamente compatibili e intercambiabili.

Via Firenze, 9 Chiuduno (BG) - Tel. 035 4499739 Fax. 035 4499738

GIOMA CAR

MAN TGS

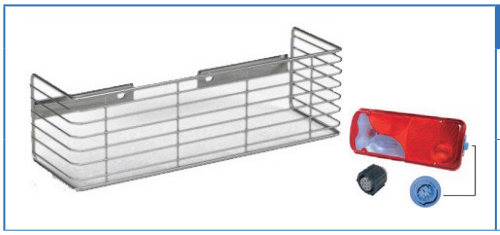

DESCRIZIONE	MISURE mm	ARTICOLO
GRIGLIA PARASASSI PER MAN TGS DX	435X160	AR3014.1
GRIGLIA PARASASSI PER MAN TGS SX		AR3014.2

MERCEDES SPINTER

DESCRIZIONE	MISURE mm	ARTICOLO
GRIGLIA PARASASSI MERCEDES SPINTER	500X145	AR3014

MERCEDES SPINTER 2006

DESCRIZIONE	MISURE mm	ARTICOLO
GRIGLIA PARASASSI PER MERCEDES SPINTER 2006 DX	435X160	AR3014.1
GRIGLIA PARASASSI PER MERCEDES SPINTER 2006 SX		AR3014.2

MERCEDES ATEGO SU BARRA

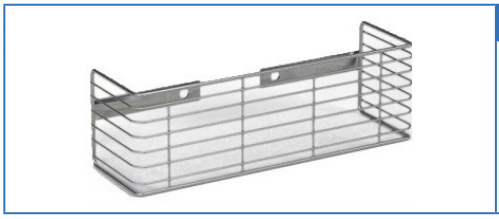

DESCRIZIONE	MISURE mm	ARTICOLO
GRIGLIA PARASASSI SU BARRA MERCEDES ATEGO	500X160	AR3013

MERCEDES ACTROS

DESCRIZIONE	MISURE mm	ARTICOLO
GRIGLIA PARASASSI MERCEDES ACTROS	570X160	AR3012

SCANIA

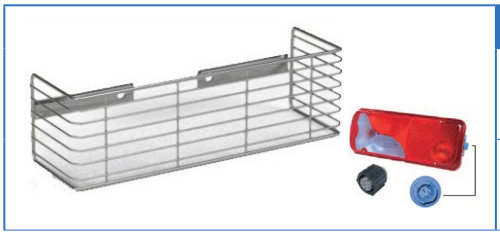

DESCRIZIONE	MISURE mm	ARTICOLO
GRIGLIA PARASASSI PER SCANIA DX	435X160	AR3014.1
GRIGLIA PARASASSI PER SCANIA SX		AR3014.2

SCANIA 144

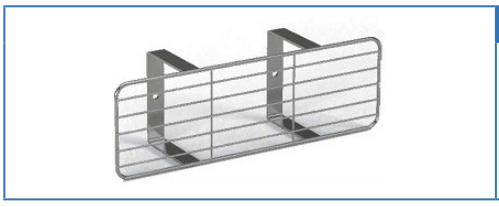

DESCRIZIONE	MISURE mm	ARTICOLO
GRIGLIA PARASASSI SCANIA 144	525X145	AR3016

VERSIONE 1 07/2015 * Le marche utilizzate in questo catalogo, così come i riferimenti originali inclusi, servono unicamente per aiutare ad identificare l'articolo. Tutti i componenti citati sui nostri cataloghi e listini non sono originali ma perfettamente compatibili e intercambiabili.

VOLVO FH, FM, 2002

DESCRIZIONE	MISURE mm	ARTICOLO
GRIGLIA PARASASSI VOLVO FH, FM, 2002	440X150	AR3017

VOLVO FH, FM, 7 FUNZIONI

DESCRIZIONE	MISURE mm	ARTICOLO
GRIGLIA PARASASSI VOLVO FH, FM,FANALE 7 FUNZIONI	525X145	AR3018

DAF CF

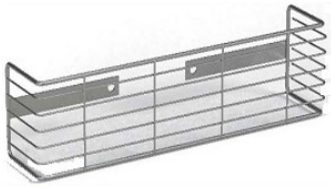

DESCRIZIONE	MISURE mm	ARTICOLO
GRIGLIA PARASASSI DAF CF	500X142	AR3005

GUIDA E ANELLI FERMACARICO

BINARI FERMACARICO PER ISOMETRICI

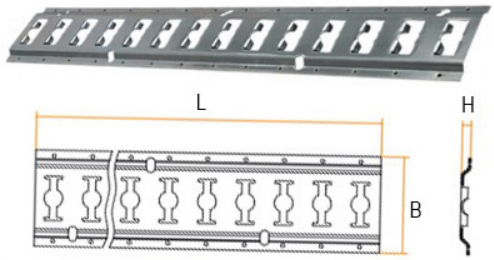

DESCRIZIONE	H mm	B mm	L mm	PESO	ARTICOLO
LAMIERA ZINCATA CON SPESSORE 2mm	12	131	2964	6Kg	H1017

TAPPO PER BARRE FERMACARICO

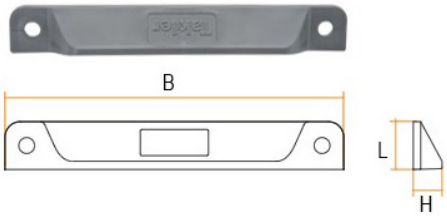

DESCRIZIONE	H mm	B mm	L mm	PESO	ARTICOLO
TAPPO PER BARRE FERMACARICO	11	132	19	0,001Kg	H1017.03

FERMAPORTA ZINCATO

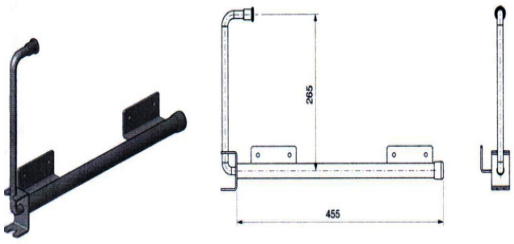

DESCRIZIONE	H mm	L mm	ARTICOLO
FERMAPORTA ZINCATO	265	455	AR19000

VERSIONE 1 07/2015 * Le marche utilizzate in questo catalogo, così come i riferimenti originali inclusi, servono unicamente per aiutare ad identificare l'articolo. Tutti i componenti citati sui nostri cataloghi e listini non sono originali ma perfettamente compatibili e intercambiabili.

Via Firenze, 9 Chiuduno (BG) - Tel. 035 4499739 Fax. 035 4499738

GIOMA CAR

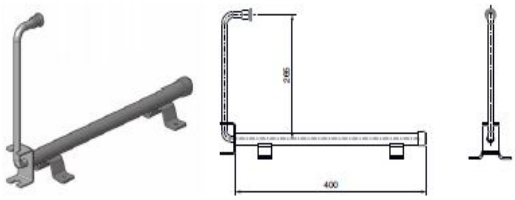

DESCRIZIONE	H mm	L mm	ARTICOLO
FERMAPORTA ZINCATO ATTACCO 4 PUNTI	206	400	AR19009

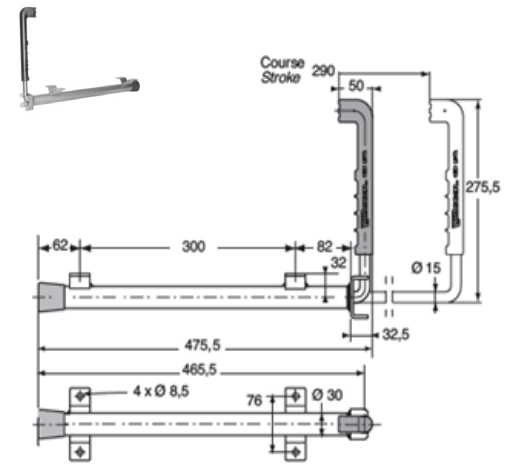

DESCRIZIONE	H mm	L mm	ARTICOLO
FERMAPORTA INOX	275,5	475,5	H23006

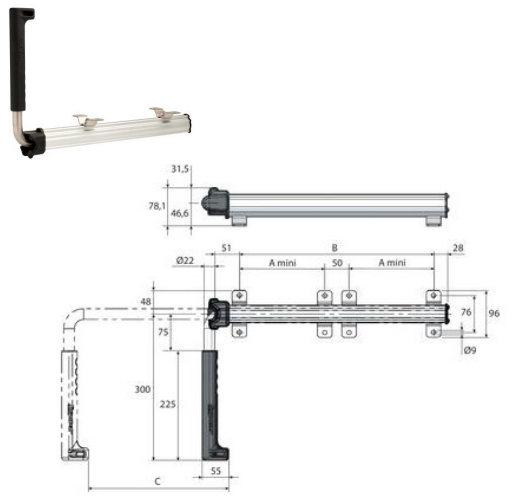

DESCRIZIONE	ARTICOLO
FERMAPORTA IN ALLUMINIO CON STAFFA DI FISSAGGIO E TUBO INOX A TENUTA STAGNA, 3 POSIZIONI DI RIPIEGATURA	H23007

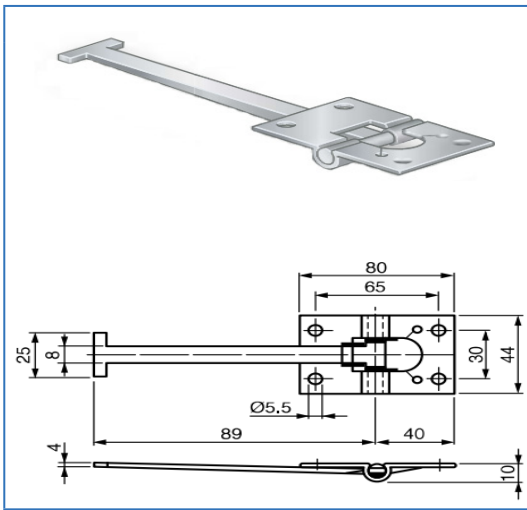

DESCRIZIONE	ARTICOLO
FERMAPORTA POSTERIORE INOX MASCHIO	AR19005

VERSIONE 1 07/2015 * Le marche utilizzate in questo catalogo, così come i riferimenti originali inclusi, servono unicamente per aiutare ad identificare l'articolo. Tutti i componenti citati sui nostri cataloghi e listini non sono originali ma perfettamente compatibili e intercambiabili.

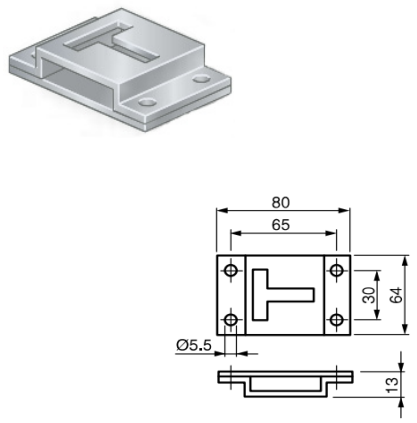

DESCRIZIONE	ARTICOLO
FERMAPORTA POSTERIORE INOX FEMMINA	AR19006

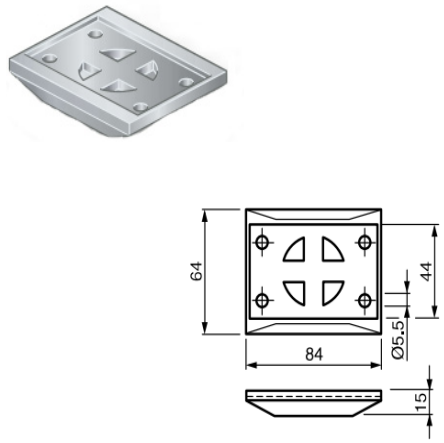

DESCRIZIONE	ARTICOLO
PROTEZIONE FERMAPORTA MASCHIO	AR19007
PROTEZIONE FERMAPORTA FEMMINA	AR19008

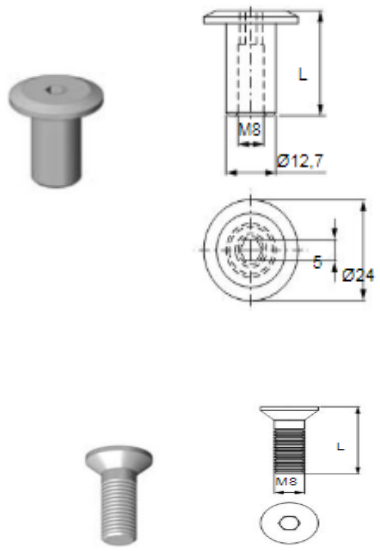

DESCRIZIONE	L mm	ARTICOLO
BUSSOLA IN ALLUMINIO	25	AR19001
BUSSOLA IN ALLUMINIO	30	AR19002
BUSSOLA IN ACCIAIO ZINCATA	25	AR19003
BUSSOLA IN ACCIAIO ZINCATA	30	AR19004
VITE FISSAGGIO ZINCATA BIANCA	8X25	AA1517
VITE FISSAGGIO ZINCATA BIANCA	8X30	AA1518

DESCRIZIONE	ARTICOLO
SUPPORTO FALSO TELAIO	AR20001

VERSIONE 1 07/2015 * Le marche utilizzate in questo catalogo, così come i riferimenti originali inclusi, servono unicamente per aiutare ad identificare l'articolo. Tutti i componenti citati sui nostri cataloghi e listini non sono originali ma perfettamente compatibili e intercambiabili.

	DESCRIZIONE	ARTICOLO
	SUPPORTO FALSO TELAIO LEGGERO	AR20002

	DESCRIZIONE	ARTICOLO
	SUPPORTO FALSO TELAIO MEDIO	AR20003

SUPPORTI PER FISSAGGIO AL TELAIO

	DESCRIZIONE	SPESSORE TELAIO	ARTICOLO
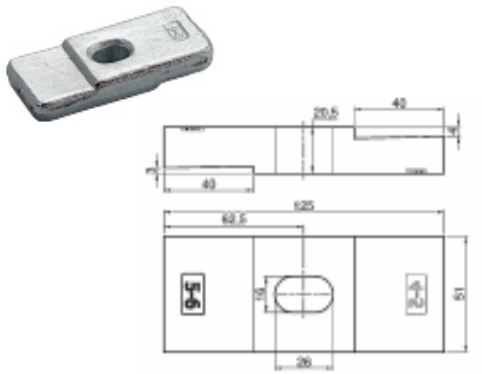	SUPPORTO FISSAGGIO TELAIO	4/5 - 5/6 mm	AR20004

	DESCRIZIONE	SPESSORE TELAIO	ARTICOLO
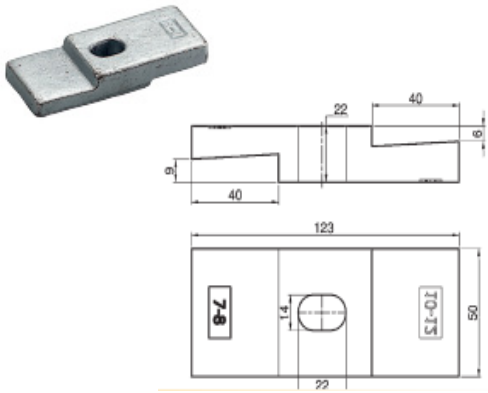	SUPPORTO FISSAGGIO TELAIO	7/8 - 10/12 mm	AR20005

	DESCRIZIONE	SPESSORE TELAIO	ARTICOLO
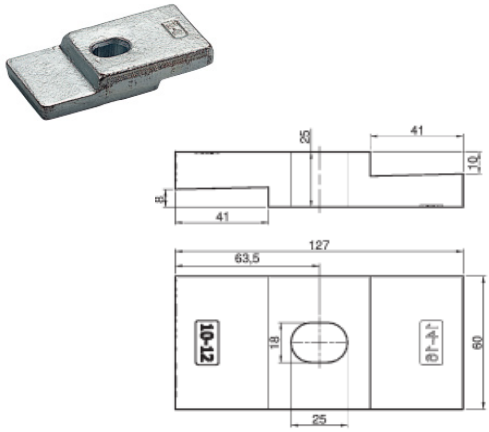	SUPPORTO FISSAGGIO TELAIO	10/12 - 14/16 mm	AR20006

VERSIONE 1 07/2015 * Le marche utilizzate in questo catalogo, così come i riferimenti originali inclusi, servono unicamente per aiutare ad identificare l'articolo. Tutti i componenti citati sui nostri cataloghi e listini non sono originali ma perfettamente compatibili e intercambiabili.

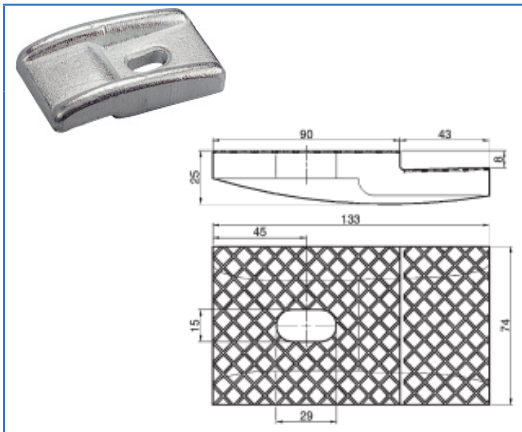

DESCRIZIONE	SPESSORE TELAIO	ARTICOLO
SUPPORTO FISSAGGIO TELAIO	8/10 mm	AR20007

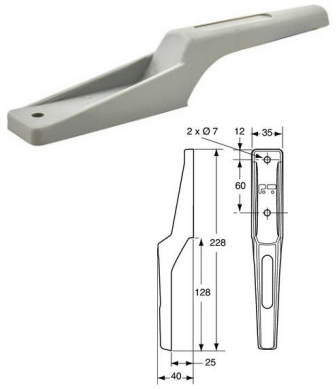

DESCRIZIONE	ARTICOLO
TENSIONATORE CAVO TIR	AR20008

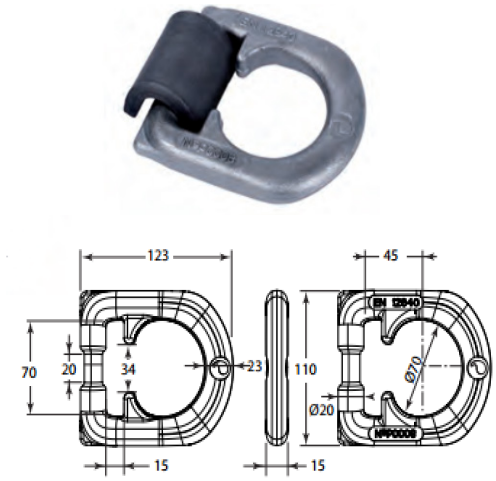

DESCRIZIONE	ARTICOLO
KIT ANELLO FERMACARICO TERRESTRE RC8 8 t A SALDARE	H23000

DESCRIZIONE	ARTICOLO
KIT ANELLO FERMACARICO TERRESTRE RC13 13 t A SALDARE	H23001

VERSIONE 1 07/2015 * Le marche utilizzate in questo catalogo, così come i riferimenti originali inclusi, servono unicamente per aiutare ad identificare l'articolo. Tutti i componenti citati sui nostri cataloghi e listini non sono originali ma perfettamente compatibili e intercambiabili.

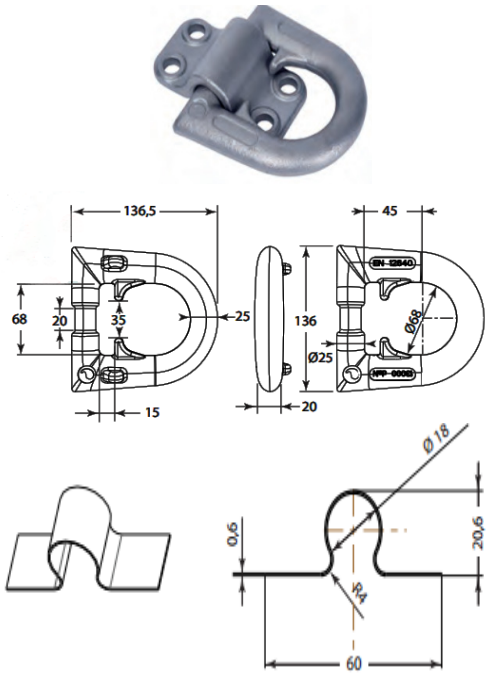

DESCRIZIONE	ARTICOLO
KIT ANELLO FERMACARICO TERRESTRE RC13 13 t AD AVVITARE	H23002
MOLLA DI SOSTEGNO PER SUPPORTO AD AVVITARE	H23005

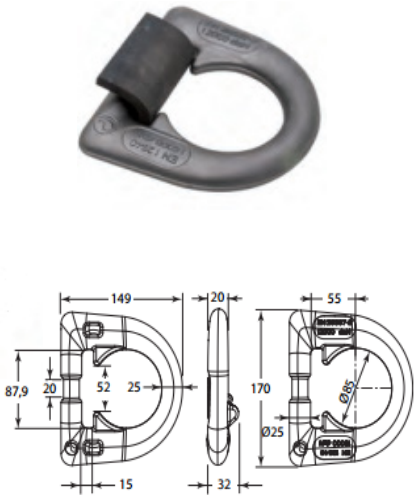

DESCRIZIONE	ARTICOLO
KIT ANELLO FERMACARICO MARITTIMO RC16 16 t A SALDARE	H23003

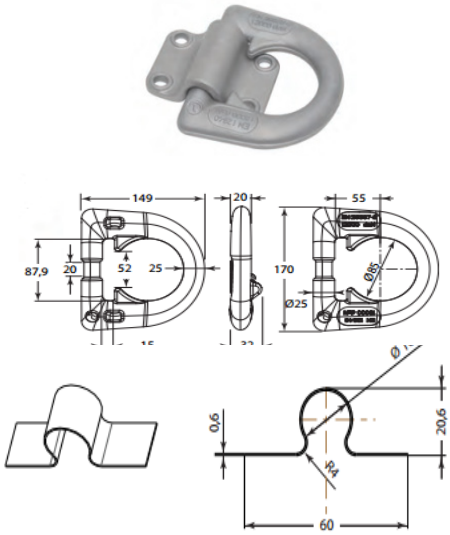

DESCRIZIONE	ARTICOLO
KIT ANELLO FERMACARICO MARITTIMO RC16 16 t AD AVVITARE	H23004
MOLLA DI SOSTEGNO PER SUPPORTO AD AVVITARE	H23005

VERSIONE 1 07/2015 * Le marche utilizzate in questo catalogo, così come i riferimenti originali inclusi, servono unicamente per aiutare ad identificare l'articolo. Tutti i componenti citati sui nostri cataloghi e listini non sono originali ma perfettamente compatibili e intercambiabili.

FISSAGGIO SOTTO CASSA O SUL PIANALE				
	conforme alla norma EN12640	H23000	H23001 H23002	H23003 H23004
	conforme alla norma EN12640 EN29367-2	H23003 H23004		

PARAFANGHI

	DESCRIZIONE	Ø mm	ARTICOLO
	STAFFA PARAFANGO ZINCATA	42	AR1701.3
		54	AR1701

	DESCRIZIONE	Ø mm	ARTICOLO
	STAFFA SUPPORTO CENTRALE PRAFANGO 3° ASSE ZINCATA	54	AR1702.8

	DESCRIZIONE	Ø mm	ARTICOLO
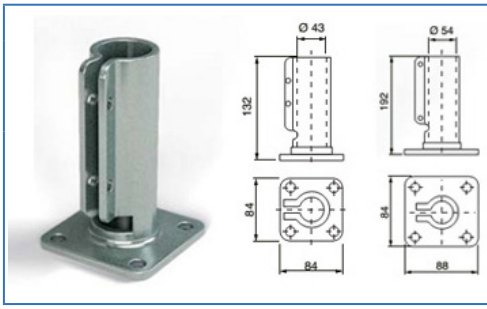	SUPPORTO PER STAFFA PARAFANGO ZINCATA	42	AR1702.01
		54	AR1702

	DESCRIZIONE	Ø mm	ARTICOLO
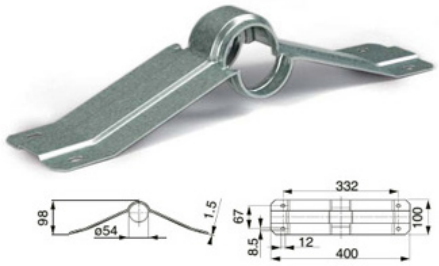	ALETTA PER STAFFA PARAFANGO ZINCATA	54	AR1701.1

VERSIONE1 07/2015 * Le marche utilizzate in questo catalogo, così come i riferimenti originali inclusi, servono unicamente per aiutare ad identificare l'articolo. Tutti i componenti citati sui nostri cataloghi e listini non sono originali ma perfettamente compatibili e intercambiabili.

Via Firenze, 9 Chiuduno (BG) - Tel. 035 4499739 Fax. 035 4499738

GIOMA CAR

DESCRIZIONE	L mm	Ø mm	ARTICOLO
TUBO DRITTO NERO CON TAPPO ATTACCO CHASSIS	800	42	ARD2005
	580		ARD2005.1

DESCRIZIONE	L mm	Ø mm	ARTICOLO
TUBO DRITTO NERO ATTACCO CHASSIS	800	48	ARD8042

DESCRIZIONE	L mm	Ø mm	ARTICOLO
TUBO CURVO NERO CON TAPPO ATTACCO CHASSIS	800	42	ARD2006
	580		ARD2006.1

DESCRIZIONE	L mm	Ø mm	ARTICOLO
SUPPORTO PARAFANGO ZINCATO CON PIASTRA PER FISSAGGIO QUADRATA	-	42	AR1702.5

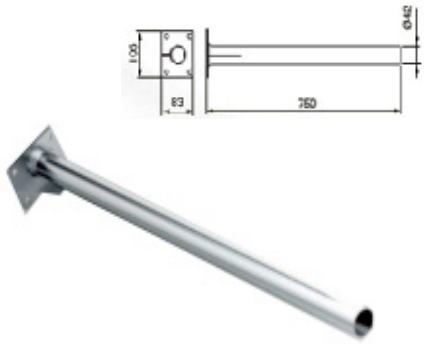

DESCRIZIONE	L mm	Ø mm	ARTICOLO
SUPPORTO PARAFANGO ZINCATO CON PIASTRA PER FISSAGGIO RETTANGOLARE	-	42	AR17026

DESCRIZIONE	L mm	Ø mm	ARTICOLO
TAPPO IN PVC	-	42	AR1702.1
		54	AR1702.2

VERSIONE 1 07/2015 * Le marche utilizzate in questo catalogo, così come i riferimenti originali inclusi, servono unicamente per aiutare ad identificare l'articolo. Tutti i componenti citati sui nostri cataloghi e listini non sono originali ma perfettamente compatibili e intercambiabili.

Via Firenze, 9 Chiuduno (BG) - Tel. 035 4499739 Fax. 035 4499738

GIOMA CAR

DESCRIZIONE	L mm	Ø mm	ARTICOLO
SUPPORTO PARAFANGO FISSO IN NYLON	190	42	AR1702.4
	280	54	AR1702.3

DESCRIZIONE	L mm	Ø mm	ARTICOLO
SUPPORTO PARAFANGO REGOLABILE IN NYLON	290	42	AR1702.6

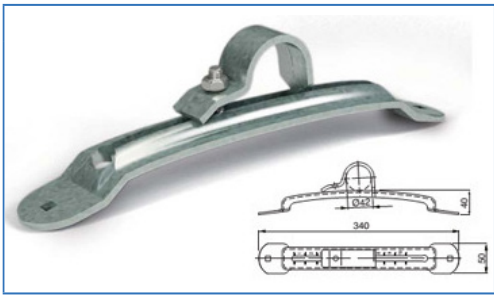

DESCRIZIONE	L mm	Ø mm	ARTICOLO
SUPPORTO PARAFANGO REGOLABILE ZINCATO	330	42	AR1702.7

DESCRIZIONE	L mm	Ø mm	ARTICOLO
SUPPORTO PARAFANGO REGOLABILE VERNICIATA NERA	330	42	AR17028

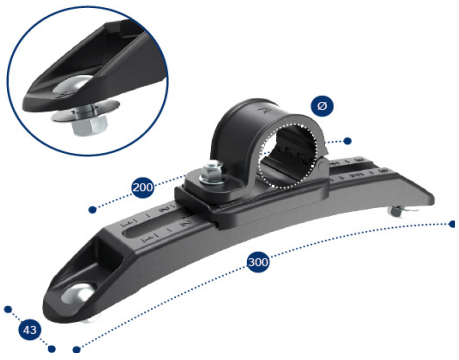

DESCRIZIONE	L mm	Ø mm	ARTICOLO
SUPPORTO PARAFANGO REGOLABILE IN PLASTICA	300	42	ARD2003
		48	ARD8153
		54	ARD2004

DESCRIZIONE	L mm	Ø mm	ARTICOLO
SUPPORTO PARAFANGO REGOLABILE IN PLASTICA	360	42	ARD8145
		48	ARD8150

VERSIONE 1 07/2015 * Le marche utilizzate in questo catalogo, così come i riferimenti originali inclusi, servono unicamente per aiutare ad identificare l'articolo. Tutti i componenti citati sui nostri cataloghi e listini non sono originali ma perfettamente compatibili e intercambiabili.

DESCRIZIONE	Ø mm	ARTICOLO
COPPIA STAFFE PARAFANGO SARAKA Saraka è stata progettata per essere utilizzata esclusivamente con i parafanghi LAGO	42	AR17027

DESCRIZIONE	L mm	H mm	ARTICOLO
PARASPRUZZO ANTI-NEBULIZZANTE DOMAR DOMAR CON STAFFA DI FISSAGGIO *BREVETTO DEPOSITATO OMOLOGATO NSAI 109/2011/CEE, ASSORBIMENTO ACQUA SUPERIORE AL 76%	500	700	ARD3004
		900	ARD3005
	600	700	ARD3006
		900	ARD3007

DESCRIZIONE	L mm	H mm	ARTICOLO
PARASPRUZZO ANTI-NEBULIZZANTE DOMAR DOMAR CON MINUTERIA DI FISSAGGIO *BREVETTO DEPOSITATO OMOLOGATO NSAI 109/2011/CEE, ASSORBIMENTO ACQUA SUPERIORE AL 76%	420	700	ARD3000
	480		ARD3001
	600		ARD3002
	650		ARD3003*
KIT FISSAGGIO PARASPRUZZO *			ARD07543

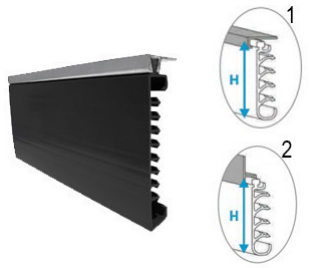

DESCRIZIONE	L mm	H mm	ARTICOLO
PARASPRUZZO ANTI-NEBULIZZANTE DOMAR (1) DOMAR LATERALE - CON SUPPORTO DI FISSAGGIO ORIZZONTALE	3700	100	ARD3008
		150	ARD3009
PARASPRUZZO ANTI-NEBULIZZANTE DOMAR (2) DOMAR LATERALE - CON SUPPORTO DI FISSAGGIO LATERALE		100	ARD3010
		150	ARD3011

DESCRIZIONE	V mm	B mm	S mm	ARTICOLO
CURVA PARAFANGO IN PLASTICA DOMAR DOMAR - SENZA SUPPORTI REGOLABILI	150	460	500	ARD1006
			600	ARD1007
CURVA PARAFANGO IN PLASTICA DOMAR DOMAR - CON SUPPORTI REGOLABILI			500	ARD1008
			600	ARD1009

VERSIONE 1 07/2015 * Le marche utilizzate in questo catalogo, così come i riferimenti originali inclusi, servono unicamente per aiutare ad identificare l'articolo. Tutti i componenti citati sui nostri cataloghi e listini non sono originali ma perfettamente compatibili e intercambiabili.

DESCRIZIONE	L mm	B mm	S mm	ARTICOLO
CURVA PARAFANGO IN PLASTICA DOMAR DOMAR CON BORDO BIANCO - SENZA SUPPORTI REGOLABILI	800	430	755	ARD1001
		670	750	ARD1002
CURVA PARAFANGO IN PLASTICA DOMAR DOMAR CON BORDO BIANCO - CON SUPPORTI REGOLABILI		430	755	ARD1003DX
		430	755	ARD1003SX
		500	730	ARD1004DX
		500	730	ARD1004SX
		670	750	ARD1005DX
		670	750	ARD1005SX

PARAFANGO IN PLASTICA

DESCRIZIONE	ARTICOLO
PARAFANGO IN PLASTICA DOMAR DOMAR CON BORDO BIANCO PER ATTACCO RAPIDO PER TUBO 42mm	ARD1000

SUPPORTI PER PARAFANGO

DESCRIZIONE	Ø mm	ARTICOLO
TUBO DRITTO VERNICIATO NERO DOMAR CON ATTACCO RAPIDO	42	ARD2000
TUBO DRITTO VERNICIATO NERO DOMAR CON ATTACCO RAPIDO E VITE DA 16mm		ARD2001
TUBO CURVO VERNICIATO NERO DOMAR CON ATTACCO RAPIDO E VITE DA 16mm		ARD2002
* CLIPS DI BLOCCAGGIO ROSSA		ARD5248

DESCRIZIONE	L mm	S mm	B mm	ARTICOLO
PARAFANGO IN PLASTICA RINFORZATO DOMAR CON BORDO BIANCO	1950	670	1250	ARD1027
	2125	450	1365	ARD1028
	2125	530	1365	ARD1029
	2125	690	1365	ARD1030

DESCRIZIONE	L mm	S mm	B mm	ARTICOLO
PARAFANGO IN PLASTICA DOMAR CON BORDO NERO	1150	365	700	ARD10140
PARAFANGO IN PLASTICA DOMAR CON BORDO BIANCO	1350	410	860	ARD1015
	1350	450	860	ARD1016
	1900	430	1300	ARD1018
	2125	430	1300	ARD1019
	1900	670	1280	ARD10191
	2125	670	1340	ARD1020

VERSIONE 1 07/2015 * Le marche utilizzate in questo catalogo, così come i riferimenti originali inclusi, servono unicamente per aiutare ad identificare l'articolo. Tutti i componenti citati sui nostri cataloghi e listini non sono originali ma perfettamente compatibili e intercambiabili.

Via Firenze, 9 Chiuduno (BG) - Tel. 035 4499739 Fax. 035 4499738

GIOMA CAR

DESCRIZIONE	L mm	S mm	B mm	ARTICOLO
PARAFANGO IN PLASTICA DOMAR BORDO BIANCO - CON SUPPORTI REGOLABILI	1900	430	1300	ARD1021
	2125	430	1300	ARD1022
	2125	670	1340	ARD1023

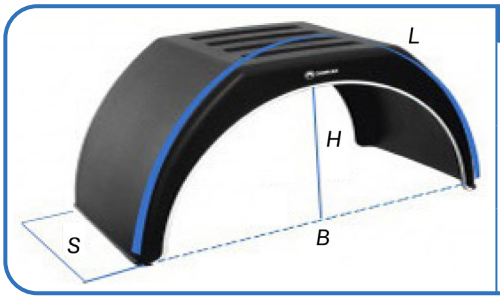

DESCRIZIONE	H mm	L mm	S mm	B mm	ARTICOLO
PARAFANGO IN PLASTICA DOMAR BORDO BIANCO - CON SOMMITA PIATTA	450	1450	260	880	ARD1024
	460	1480	450	920	ARD1025
	550	1770	510	1000	ARD1026

DESCRIZIONE	H mm	L mm	S mm	B mm	Ø mm	ARTICOLO
PARAFANGO IN PLASTICA DOMAR BORDO BIANCO - CON SISTEMA DI FISSAGGIO INTERNO	515	1900	1275	670	42	ARD10500
					48	ARD10510
	600	2040			42	ARD10520
					48	ARD10530
STAFFA DRITTA NERA ATTACCO CHASSIS	-	800	-	-	42	ARD2005 (1)
					48	ARD8042 (2)

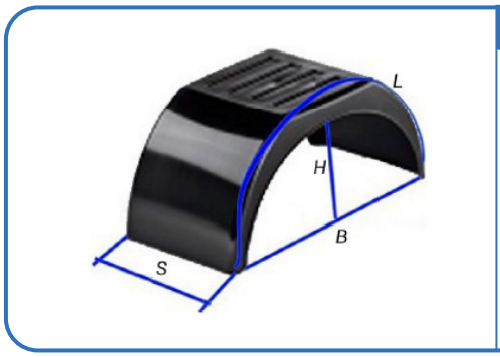

DESCRIZIONE	H mm	L mm	S mm	B mm	ARTICOLO
PARAFANGO IN PLASTICA CON SOMMITA PIATTA	470	1500	300	895	AR1008.3
	450	1740	450	910	AR1008.4

VERSIONE 1 07/2015 * Le marche utilizzate in questo catalogo, così come i riferimenti originali inclusi, servono unicamente per aiutare ad identificare l'articolo. Tutti i componenti citati sui nostri cataloghi e listini non sono originali ma perfettamente compatibili e intercambiabili.

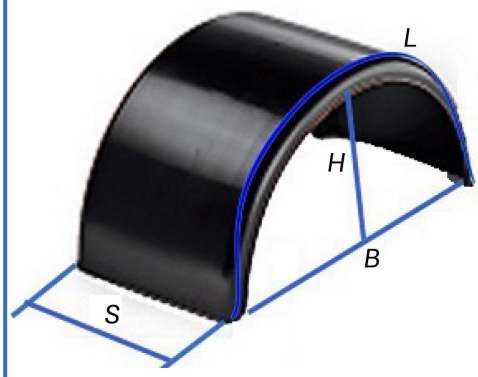

DESCRIZIONE	H mm	L mm	S mm	B mm	ARTICOLO
PARAFANGO IN PLASTICA	450	1380	400	880	AR1001
	450	1400	225	880	AR1001.1
	450	1380	270	880	AR1001.2
	450	1400	450	900	AR1002
	500	1600	500	1000	AR1003
	500	1600	550	1000	AR1003.1
	550	1750	550	1100	AR1004
	550	1750	600	1150	AR1004.1
	670	2100	435	1320	AR1006
	600	1900	435	1300	AR1006.1
	630	1900	650	1250	AR1007
	670	2100	650	1340	AR1008

DESCRIZIONE	H mm	L mm	ARTICOLO
MEZZI PARAFANGO IN PLASTICA	800	650	AR1008.6
		450	AR1008.7

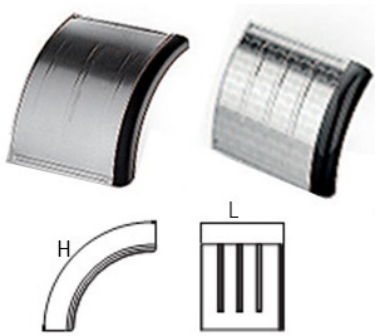

DESCRIZIONE	DIMENSIONI H x L mm	ARTICOLO ZINCO GOMMA	ARTICOLO INOX GOMMA	ARTICOLO INOX FIORE GOMMA
MEZZ0 PARAFANGO CON BORDO IN GOMMA	600X600	AR1100	AR1611	AR1630
	600X500	AR1100.1	AR1611.1	AR1631
	650X650	AR1100.2	AR1611.2	-
	700X650	AR1102	AR1613	AR1632
	700X600	AR1102.1	AR1613.1	AR1633
	700X500	AR1102.3	AR1613.2	AR1634
	800X500	AR1103	AR1614	AR1635
	800X600	AR1103.1	AR1614.1	AR1636
	800X650	AR1104	AR1617	AR1637

VERSIONE1 07/2015 * Le marche utilizzate in questo catalogo, così come i riferimenti originali inclusi, servono unicamente per aiutare ad identificare l'articolo. Tutti i componenti citati sui nostri cataloghi e listini non sono originali ma perfettamente compatibili e intercambiabili.

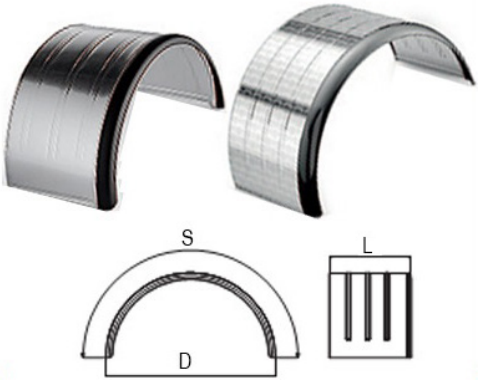

DESCRIZIONE	DIMENSIONI (D x L x S mm)	ARTICOLO ZINCO GOMMA	ARTICOLO INOX	ARTICOLO INOX FIORE
PARAFANGO CON BORDO IN GOMMA	880X400X1450	AR1201	AR1670	-
	880X450X1450	AR1201.01	-	-
	980X450X1570	AR1203	AR1672	AR1680.53
	980X500X1570	AR1204	AR1673	AR1680.54
	1000X550X1570	AR1206	AR1675	AR1680.55
	1100X550X1700	AR1207	AR1676	AR1680.56
	1100X500X1700	AR1207.1	-	-
	1170X600X1800	AR1208	AR1677.01	AR1680.60
	1170X650X1800	AR1210	AR1678	AR1680.61
	1340X600X2100	AR1212	AR1679.02	AR1680.64
	1340X650X2100	AR1213	AR1680	AR1680.65

DESCRIZIONE	DIMENSIONI (D x L x S mm)	ARTICOLO ZINCO GOMMA	ARTICOLO INOX	ARTICOLO INOX FIORE
PARAFANGO CON BORDO IN GOMMA II° ASSE	2740X650X3550	AR1219	AR1615	AR1680.66
	2740X600X3550	AR1219.01	AR1651.01	AR1680.67
	2640X650X3450	AR1219.02	AR1652	AR1680.68
	2640X600X3450	AR1219.03	AR1652.01	AR1680.69

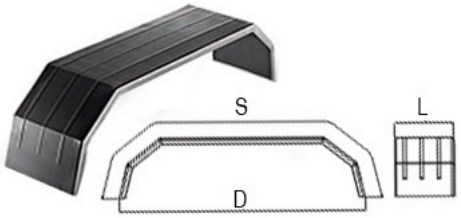

DESCRIZIONE	DIMENSIONI (D x L x S mm)	ARTICOLO FERRO	ARTICOLO INOX	ARTICOLO INOX FIORE
PARAFANGO SPIGOLATO IN FERRO III° ASSE	2740X650X3550	AR1220	AR1220.01	AR1220.02

VERSIONE 1 07/2015 * Le marche utilizzate in questo catalogo, così come i riferimenti originali inclusi, servono unicamente per aiutare ad identificare l'articolo. Tutti i componenti citati sui nostri cataloghi e listini non sono originali ma perfettamente compatibili e intercambiabili.

PARASPRUZZI

PARASPRUZZI STANDARD PERSONALIZZATI

QUANTITA' MINIMA REALIZZABILE 25 CP

B x A cm — ARTICOLO

MISURA	1 COLORE	2 COLORI	3 COLORI	4 COLORI	5 COLORI
35X30	AR1755.01	AR1755.02	AR1755.03	AR1755.04	AR1755.05
40X30	AR1756.01	AR1756.02	AR1756.03	AR1756.04	AR1756.05
45X35	AR1757.01	AR1757.02	AR1757.03	AR1757.04	AR1757.05
50X30	AR1758.01	AR1758.02	AR1758.03	AR1758.04	AR1758.05
53X37	AR1759.01	AR1759.02	AR1759.03	AR1759.04	AR1759.05
60X30	AR1760.01	AR1760.02	AR1760.03	AR1760.04	AR1760.05
62X40	AR1761.01	AR1761.02	AR1761.03	AR1761.04	AR1761.05
65X45	AR1762.01	AR1762.02	AR1762.03	AR1762.04	AR1762.05

DESCRIZIONE
PARASPRUZZO STANDARD PUBBLICIZZABILE DA 1 AD UN MASSIMO DI 5 COLORI
STAMPA REALIZZATA TRAMITE SERIGRAFIA DIRETTAMENTE SUL PARASPRUZZO IN PVC

RETINO PER STAMPA AD 1 COLORE	AR1763

PARASPRUZZI STANDARD PERSONALIZZATI IN RILIEVO

QUANTITA' MINIMA REALIZZABILE 25 CP - EURO 30,00 AVVIAMENTO MACCHINA
50 CP - NESSUN COSTO AVVIAMENTO MACCHINA

B x A cm — ARTICOLO

DESCRIZIONE	MISURA	1 COLORI	2 COLORI	3 COLORI
PARASPRUZZO STANDARD PUBBLICIZZABILE DA 1 AD UN MASSIMO DI 3 COLORI STAMPA REALIZZATA IN RILIEVO DIRETTAMENTE SUL PARASPRUZZO IN PVC	35X30	AR1764.01	AR1764.02	AR1764.03
	40X30	AR1765.01	AR1765.02	AR1765.03
	45X35	AR1766.01	AR1766.02	AR1766.03
	53X37	AR1767.01	AR1767.02	AR1767.03
	60X40	AR1768.01	AR1768.02	AR1768.03
TASSELLO PER PERSONALIZZAZIONE IN RILIEVO 1 COLORE				AR1769.04

VERSIONE 1 07/2015 * Le marche utilizzate in questo catalogo, così come i riferimenti originali inclusi, servono unicamente per aiutare ad identificare l'articolo. Tutti i componenti citati sui nostri cataloghi e listini non sono originali ma perfettamente compatibili e intercambiabili.

PARASPRUZZI ANTISPRAY OMOLOGATI PERSONALIZZATI

QUANTITA' MINIMA REALIZZABILE 15 CP - EURO 20,00 AVVIAMENTO MACCHINA
25 CP -NESSUN COSTO AVVIAMENTO MACCHINA

VISTA POSTERIORE DEL PARASPRUZZO ANTISPRAY

B x A cm MISURA	ARTICOLO 1 COLORE	2 COLORI	3 COLORI	4 COLORI	5 COLORI
40X30	AR1756.06	AR1756.07	AR1756.08	AR1756.09	AR1756.10
45X35	AR1757.06	AR1757.07	AR1757.08	AR1757.09	AR1757.10
53X37	AR1759.06	AR1759.07	AR1759.08	AR1759.09	AR1759.10
62X40	AR1761.06	AR1761.07	AR1761.08	AR1761.09	AR1761.10
65X45	AR1762.06	AR1762.07	AR1762.08	AR1762.09	AR1762.10

DESCRIZIONE
PARASPRUZZO ANTISPRAY PUBBLICIZZABILE DA 1 AD UN MASSIMO DI 5 COLORI
STAMPA REALIZZATA TRAMITE SERIGRAFIA DIRETTAMENTE SUL PARASPRUZZO IN PVC

RETINO PER STAMPA AD 1 COLORE	AR1763

PARASPRUZZI ANTISPRAY OMOLOGATI PERSONALIZZATI IN RILIEVO

QUANTITA' MINIMA REALIZZABILE 25 CP - EURO 30,00 AVVIAMENTO MACCHINA
50 CP - NESSUN COSTO AVVIAMENTO MACCHINA

VISTA POSTERIORE DEL PARASPRUZZO ANTISPRAY

DESCRIZIONE	B x A cm MISURA	ARTICOLO 1 COLORI	2 COLORI	3 COLORI
PARASPRUZZO STANDARD PUBBLICIZZABILE DA 1 AD UN MASSIMO DI 3 COLORI STAMPA REALIZZATA IN RILIEVO DIRETTAMENTE SUL PARASPRUZZO IN PVC	40X30	AR1762.11	AR1762.12	AR1762.13
	45X35	AR1762.14	AR1762.15	AR1762.16
	53X37	AR1762.17	AR1762.18	AR1762.19
	60X40	AR1762.20	AR1762.21	AR1762.22
	62X45	AR1762.23	AR1762.24	AR1762.25
TASSELLO PER PERSONALIZZAZIONE IN RILIEVO 1 COLORE				AR1769.04

PARASPRUZZO PER TRAVERSE POSTERIORI COMPLETI DI ASTINE BASCULANTI

QUANTITA' MINIMA REALIZZABILE 20 PZ

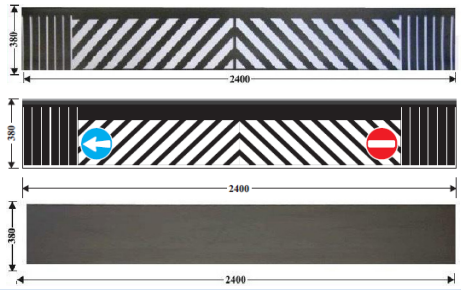

DESCRIZIONE	MISURA	3 COLORI
PARASPRUZZO BASCULANTE ZEBRATO	2400X380	AR1754.4
PARASPRUZZO BASCULANTE FRECCIA DIVIETO	2400X380	AR1754.5
PARASPRUZZO BASCULANTE NEUTRO	2400X380	AR1754.3

VERSIONE 1 07/2015 * Le marche utilizzate in questo catalogo, così come i riferimenti originali inclusi, servono unicamente per aiutare ad identificare l'articolo. Tutti i componenti citati sui nostri cataloghi e listini non sono originali ma perfettamente compatibili e intercambiabili.

PARASPRUZZO PER TRAVERSE POSTERIORI PERSONALIZZATI COMPLETI DI ASTINE BASCULANTI

QUANTITA' MINIMA REALIZZABILE 10 PZ - EURO 30,00 AVVIAMENTO MACCHINA

20 PZ - NESSUN COSTO AVVIAMENTO MACCHINA

STAMPATI CON FASCE LATERALI

MISURA	1 COLORE	2 COLORI	3 COLORI	4 COLORI	5 COLORI
2400X380	AR1770.01	AR1770.02	AR1770.03	AR1770.04	AR1770.05
DESCRIZIONE PARASPRUZZO PUBBLICIZZABILE DA 1 AD UN MASSIMO DI 5 COLORI STAMPA REALIZZATA TRAMITE SERIGRAFIA DIRETTAMENTE SUL PARASPRUZZO					
1200X300	RETINO PER STAMPA AD 1 COLORE				AR1772

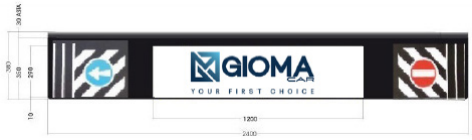

STAMPATI CON FRECCIE E DIVIETO AI LATI

MISURA	1 COLORE	2 COLORI	3 COLORI	4 COLORI	5 COLORI
2400X380	AR1771.01	AR1771.02	AR1771.03	AR1771.04	AR1771.05
DESCRIZIONE PARASPRUZZO PUBBLICIZZABILE DA 1 AD UN MASSIMO DI 5 COLORI STAMPA REALIZZATA TRAMITE SERIGRAFIA DIRETTAMENTE SUL PARASPRUZZO					
1200X300	RETINO PER STAMPA AD 1 COLORE				AR1772

L'ASTA DI FISSAGGIO BASCULANTE

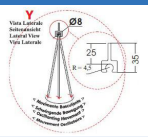

L'ASTA DI FISSAGGIO BASCULANTE PERMETTE UN FISSAGGIO RAPIDO E SICURO ALLE TRAVERSE PARAINCASTRO POSTERIORI GARANTENDO L'OSCILLAZIONE DEL PARASPRUZZO EVITANDO LACERAZIONI DEL PRODOTTO

PARASPRUZZI STOP SPRAY SAGOMATI OMOLOGATI PERSONALIZZATI **IN RILIEVO**

QUANTITA' MINIMA REALIZZABILE 25 CP - EURO 30,00 AVVIAMENTO MACCHINA

50 CP - NESSUN COSTO AVVIAMENTO MACCHINA

AXBXC	ARTICOLO			AXBXC	ARTICOLO	
MISURA mm	1 COLORE	2 COLORI	DESCRIZIONE	MISURA mm	1 COLORE	2 COLORI
	AR1808.01	AR1808.02	SCHEMA D'INSTALLAZIONE	350X500X450	AR1822.01	AR1822.02
200X350X450	AR1809.01	AR1809.02		350X500X500	AR1823.01	AR1823.02
200X350X500	AR1810.01	AR1810.02		400X450X450	AR1824.01	AR1824.02
200X400X400	AR1811.01	AR1811.02		400X450X500	AR1825.01	AR1825.02
200X400X450	AR1812.01	AR1812.02		400X500X450	AR1826.01	AR1826.02
200X400X500	AR1813.01	AR1813.02		400X500X500	AR1827.01	AR1827.02
300X350X400	AR1814.01	AR1814.02		550X600X450	AR1828.01	AR1828.02
300X350X450	AR1815.01	AR1815.02		550X600X500	AR1829.01	AR1829.02
300X350X500	AR1816.01	AR1816.02		550X650X450	AR1830.01	AR1830.02
300X400X400	AR1817.01	AR1817.02		550X650X500	AR1831.01	AR1831.02
300X400X450	AR1818.01	AR1818.02		600X600X450	AR1832.01	AR1832.02
300X400X500	AR1819.01	AR1819.02		600X600X500	AR1833.01	AR1833.02
350X450X450	AR1820.01	AR1820.02		600X650X450	AR1834.01	AR1834.02
350X450X500	AR1821.01	AR1821.02		600X650X500	AR1835.01	AR1835.02
TASSELLO PER PERSONALIZZAZIONE IN RILIEVO 1 COLORE						AR1769.04
KIT FISSAGGIO PARASPRUZZI STOP SPRAY						AR18501

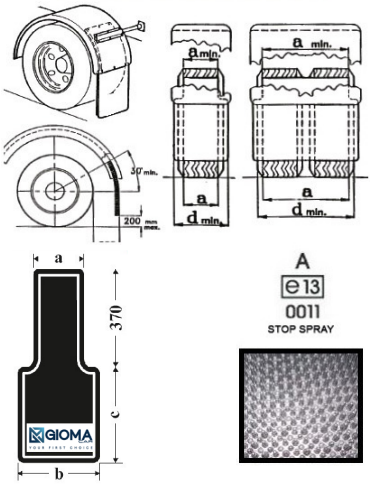

VERSIONE 1 07/2015 * Le marche utilizzate in questo catalogo, così come i riferimenti originali inclusi, servono unicamente per aiutare ad identificare l'articolo. Tutti i componenti citati sui nostri cataloghi e listini non sono originali ma perfettamente compatibili e intercambiabili.

PARASPRUZZI STOP SPRAY SAGOMATI OMOLOGATI PERSONALIZZATI IN BASE LISCIA

QUANTITA' MINIMA REALIZZABILE 10 CP - EURO 20,00 AVVIAMENTO MACCHINA
20 CP - NESSUN COSTO AVVIAMENTO MACCHINA

SCHEMA D'INSTALLAZIONE

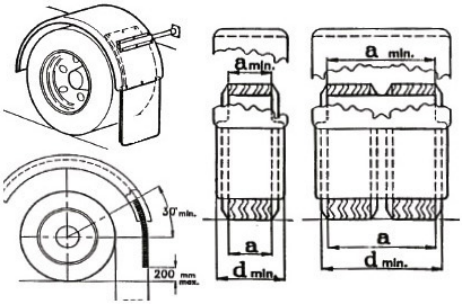

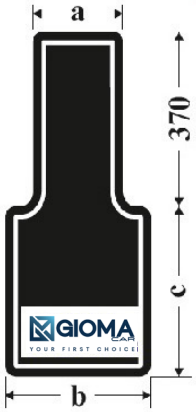

A
e13
0011
STOP SPRAY

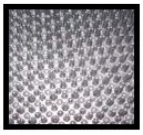

AXBXC ARTICOLO

DESCRIZIONE	MISURA mm	1 COLORE	2 COLORI	3 COLORI	4 COLORI	NEUTRO
	200X350X400	AR1780.01	AR1780.02	AR1780.03	AR1780.04	-
	200X350X450	AR1781.01	AR1781.02	AR1781.03	AR1781.04	-
	200X350X500	AR1782.01	AR1782.02	AR1782.03	AR1782.04	-
	200X400X400	AR1783.01	AR1783.02	AR1783.03	AR1783.04	-
	200X400X450	AR1784.01	AR1784.02	AR1784.03	AR1784.04	-
	200X400X500	AR1785.01	AR1785.02	AR1785.03	AR1785.04	-
	300X350X400	AR1786.01	AR1786.02	AR1786.03	AR1786.04	-
	300X350X450	AR1787.01	AR1787.02	AR1787.03	AR1787.04	-
	300X350X500	AR1788.01	AR1788.02	AR1788.03	AR1788.04	-
	300X400X400	AR1789.01	AR1789.02	AR1789.03	AR1789.04	-
	300X400X450	AR1790.01	AR1790.02	AR1790.03	AR1790.04	AR1836
	300X400X500	AR1791.01	AR1791.02	AR1791.03	AR1791.04	AR1836.01
	350X450X450	AR1792.01	AR1792.02	AR1792.03	AR1792.04	-
	350X450X500	AR1793.01	AR1793.02	AR1793.03	AR1793.04	-
	350X500X450	AR1794.01	AR1794.02	AR1794.03	AR1794.04	-
	350X500X500	AR1795.01	AR1795.02	AR1795.03	AR1795.04	-
	400X450X450	AR1796.01	AR1796.02	AR1796.03	AR1796.04	AR1836.02
	400X450X500	AR1797.01	AR1797.02	AR1797.03	AR1797.04	AR1836.03
	400X500X450	AR1798.01	AR1798.02	AR1798.03	AR1798.04	AR1836.04
	400X500X500	AR1799.01	AR1799.02	AR1799.03	AR1799.04	AR1836.05
	550X600X450	AR1800.01	AR1800.02	AR1800.03	AR1800.04	AR1836.06
	550X600X500	AR1801.01	AR1801.02	AR1801.03	AR1801.04	AR1836.07
	550X650X450	AR1802.01	AR1802.02	AR1802.03	AR1802.04	-
	550X650X500	AR1803.01	AR1803.02	AR1803.03	AR1803.04	-
	600X600X450	AR1804.01	AR1804.02	AR1804.03	AR1804.04	AR1836.08
	600X600X500	AR1805.01	AR1805.02	AR1805.03	AR1805.04	AR1836.09
	600X650X450	AR1806.01	AR1806.02	AR1806.03	AR1806.04	AR1836.10
	600X650X500	AR1807.01	AR1807.02	AR1807.03	AR1807.04	AR1836.11
RETINO PER STAMPA AD 1 COLORE						AR1763
KIT FISSAGGIO PARASPRUZZI STOP SPRAY						AR18501

DESCRIZIONE	ARTICOLO
PARASPRUZZO ANTI-SPRAY 412X400X780 CM OMOLOGATO IN DUE PEZZI FORNITO CON KIT VITERIA PER FISSAGGIO PARASPRUZZI/PARAFANGO	AR17029

VERSIONE 1 07/2015 * Le marche utilizzate in questo catalogo, così come i riferimenti originali inclusi, servono unicamente per aiutare ad identificare l'articolo. Tutti i componenti citati sui nostri cataloghi e listini non sono originali ma perfettamente compatibili e intercambiabili.

PARASPRUZZI ANTITURBOLENZA STOP SPRAY

HAI UN VEICOLO **SENZA** PARAFANGO?

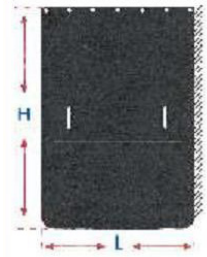

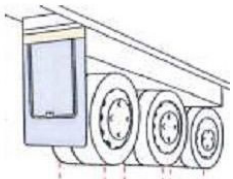

Per ordinare basta misurare l'ingombro delle ruote

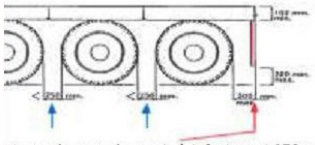

Se tra le ruote lo spazio è inferiore ai 250 mm si deve installare UN SOLO paraspruzzo dopo L'ULTIMA RUOTA.

Se tra le ruote lo spazio è superiore ai 250 mm si deve installare UN paraspruzzo DOPO OGNI RUOTA.

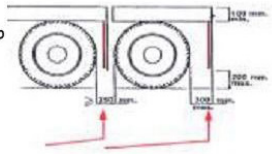

DESCRIZIONE	MISURA	1 COLORE	2 COLORI
PARASPRUZZO PERSONALIZZATO SERIGRAFICA	500X900	AR1745.2	AR1745.3
	600X900	AR1746.2	AR1746.3
PARASPRUZZO PERSONALIZZATO IN RILIEVO	500X900	AR1746.4	AR1746.7
	600X900	AR1746.5	AR1746.6
PARASPRUZZO NEUTRO	500X900	AR1745	-
	600X900	AR1746	-
SUPPORTO PER PARASPRUZZO	500X900	AR1745.1	-
	600X900	AR1746.1	-
FERMO IN PVC PER SUPPORTO PARASPRUZZO	-	AR1748	-
RETINA PER PERSONALIZZAZIONE 1 COLORE	-	AR1763	-
TASSELLO PER PERSONALIZZAZIONE IN RILIEVO 1 COLORE	-	AR1769.04	-

ACCESSORI

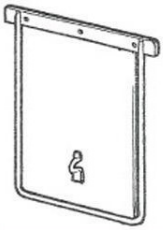

SPECIFICHE TECNICHE
COLLAUDATI E OMOLOGATI DAL SNCH DEL LUSSEMBURGO SECONDO LE NORME 2011/119 SISTEMA DI MONTAGGIO RIGIDO VERTICALE (SOSTITUISCE IL PARAFANGO)
STAMPATO IN PVC DI ULTIMA GENERAZIONE
ESENTE DA METALLI PESANTI IN BASE AL DECRETO LEGISLATIVO N° 209/2003
ATTUAZIONE DIRETTIVA 2000/53/CE
RICICLABILE
CARICO DI ROTTURA N/mm² 17
DUREZZA SHORE A 92+-2

PARASPRUZZI RIDUCIBILI CON LOGO IN RILIEVO

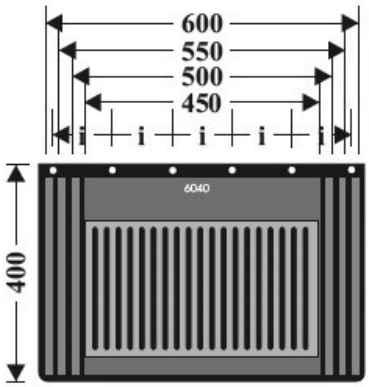

DESCRIZIONE	ARTICOLO
PARASPRUZZO CON MARCHIO "RENAULT"	AR1773.2
PARASPRUZZO CON MARCHIO "MERCEDES"	AR1773.4

IN ESAURIMENTO

MARCHI DISPONIBILI IN RILIEVO

DAF MAN SCANIA VOLVO Mercedes Benz RENAULT

VERSIONE 1 07/2015 * Le marche utilizzate in questo catalogo, così come i riferimenti originali inclusi, servono unicamente per aiutare ad identificare l'articolo. Tutti i componenti citati sui nostri cataloghi e listini non sono originali ma perfettamente compatibili e intercambiabili.

PARASPRUZZI RIDUCIBILI CON LOGO IN RILIEVO

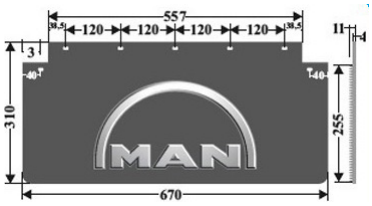

DESCRIZIONE	MISURE	ARTICOLO
NEUTRO	670X310	AR1774
1 COLORE		AR1774.1
2 COLORI		AR1774.2
3 COLORI		AR1774.3
4 COLORI		AR1774.4
5 COLORI		AR1774.5

PARASPRUZZO ANTISPRAY OMOLOGATO PER VEICOLI SCANIA

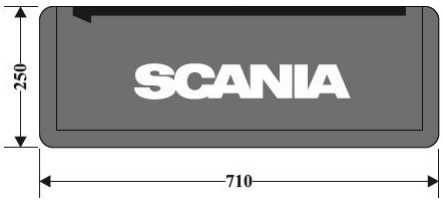

DESCRIZIONE	MISURE	ARTICOLO
NEUTRO	710X250	AR1775
1 COLORE		AR1775.1
2 COLORI		AR1775.2
3 COLORI		AR1775.3
4 COLORI		AR1775.4
5 COLORI		AR1775.5

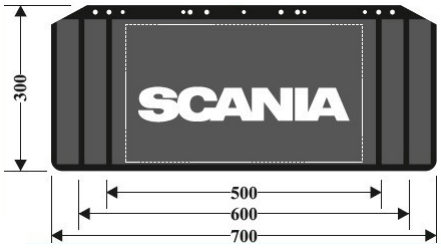

DESCRIZIONE	MISURE	ARTICOLO
NEUTRO	700X300	AR1776
1 COLORE		AR1776.1
2 COLORI		AR1776.2
3 COLORI		AR1776.3
4 COLORI		AR1776.4
5 COLORI		AR1776.5

VERSIONE 1 07/2015 * Le marche utilizzate in questo catalogo, così come i riferimenti originali inclusi, servono unicamente per aiutare ad identificare l'articolo. Tutti i componenti citati sui nostri cataloghi e listini non sono originali ma perfettamente compatibili e intercambiabili.

PARASPRUZZI STANDARD ED IN VERSIONE ANTISPRAY OMOLOGATO

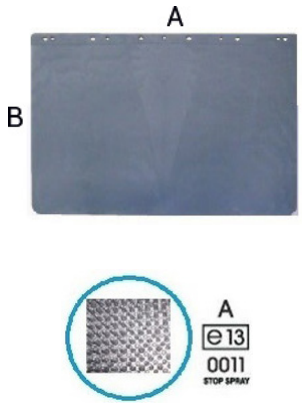

DESCRIZIONE	A	B	ARTICOLO
PARASPRUZZO NERO COPPIA PARASPRUZZI COMPLETO DI ASTINE E VITERIE	400	300	AR1750
	450	350	AR1751
	530	370	AR1752
	620	400	AR1753
	650	450	AR1754
PARASPRUZZO NERO "ANTISPRAY" COPPIA PARASPRUZZI COMPLETO DI ASTINE E VITERIE	400	300	AR1750.3
	450	350	AR1751.3
	530	370	AR1752.3
	620	400	AR1753.3
	650	450	AR1754.30

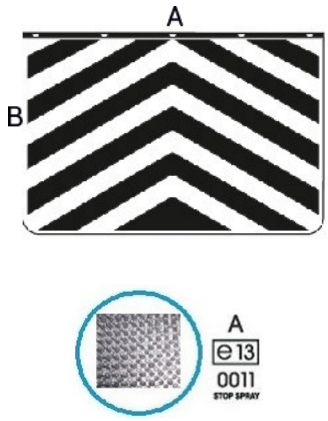

DESCRIZIONE	A	B	ARTICOLO
PARASPRUZZO ZEBRATO COPPIA PARASPRUZZI COMPLETO DI ASTINE E VITERIE	400	300	AR1750.1
	450	350	AR1751.1
	530	370	AR1752.1
	620	400	AR1753.1
	650	450	AR1754.1
PARASPRUZZO ZEBRATO "ANTISPRAY" COPPIA PARASPRUZZI COMPLETO DI ASTINE E VITERIE	400	300	AR1750.4
	450	350	AR1751.4
	530	370	AR1752.4
	620	400	AR1753.4
	650	450	AR1754.40

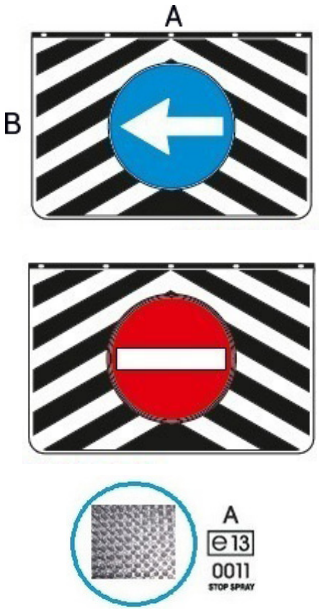

DESCRIZIONE	A	B	ARTICOLO
PARASPRUZZO C/SEGNALI COPPIA PARASPRUZZI COMPLETO DI ASTINE E VITERIE	400	300	AR1750.2
	450	350	AR1751.2
	530	370	AR1752.2
	600	300	AR17520
	620	400	AR1753.2
	650	450	AR1754.2
PARASPRUZZO C/SEGNALI "ANTISPRAY" COPPIA PARASPRUZZI COMPLETO DI ASTINE E VITERIE	400	300	AR1750.5
	450	350	AR1751.5
	530	370	AR1752.5
	620	400	AR1753.5
	650	450	AR1754.50

VERSIONE 1 07/2015 * Le marche utilizzate in questo catalogo, così come i riferimenti originali inclusi, servono unicamente per aiutare ad identificare l'articolo. Tutti i componenti citati sui nostri cataloghi e listini non sono originali ma perfettamente compatibili e intercambiabili.

PORTA RUOTA

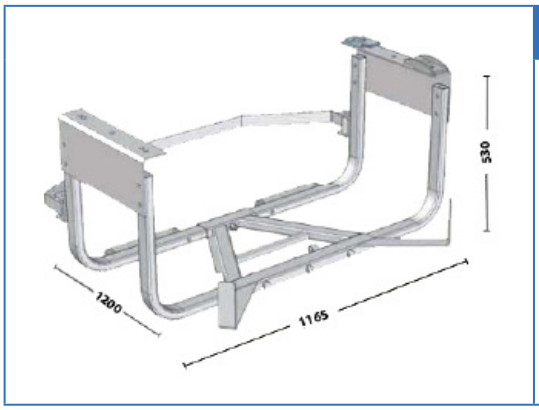

DESCRIZIONE	H mm	P mm	L mm	ARTICOLO
PORTA RUOTA ZINCATO SINGOLO ATTACCO UNIVERSALE	530	1200	1165	AR21000

SCALETTE

SCALETTA ESTRAIBILE ZINCATA A GRADINO AMPIO

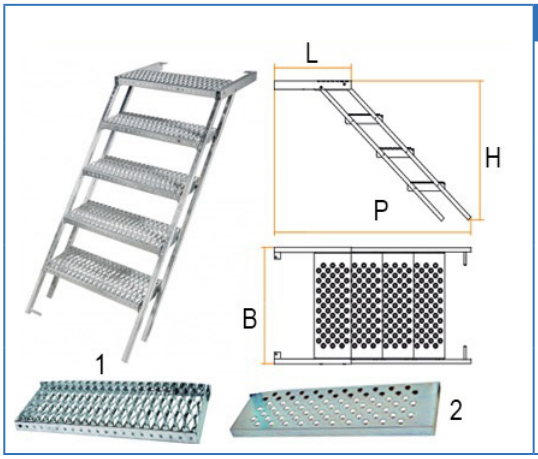

TIPO	N° GRADINI	PESO	P mm	H mm	B mm	L mm	ARTICOLO
1	3	17,7Kg	1068	630	698	497	G1004.18
	4	22,6Kg	1270	832			G1004.19
	5	27,7Kg	1470	1033			G1004.20
	6	32,7Kg	1672	1235			G1004.21

TELAIO SCALETTA ESTRAIBILE ZINCATA

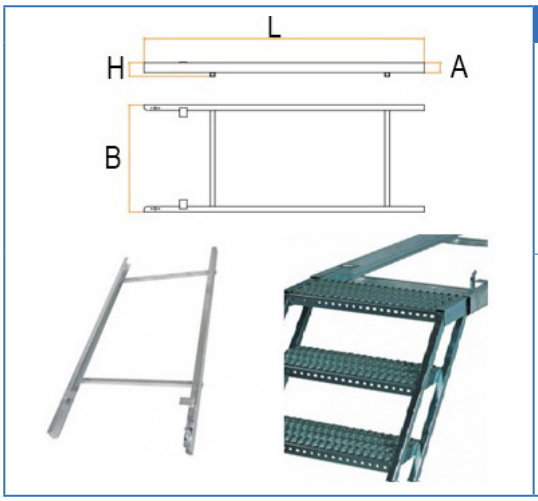

GRADINI MAX	PESO	A mm	H mm	B mm	L mm	ARTICOLO
FINO A 5	9,56Kg	66	95	710	1210	G1004.26
FINO A 6	14,8Kg				2065	G1004.27

VERSIONE 1 07/2015 * Le marche utilizzate in questo catalogo, così come i riferimenti originali inclusi, servono unicamente per aiutare ad identificare l'articolo. Tutti i componenti citati sui nostri cataloghi e listini non sono originali ma perfettamente compatibili e intercambiabili.

SCALETTA 1 GRADINO RIBALTABILE ZINCATO

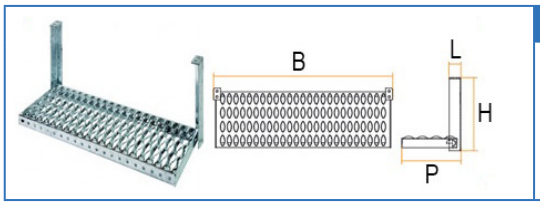

TIPO	PESO	P mm	H mm	B mm	L mm	ARTICOLO
1	5,16Kg	256	315	775	50	G1004.12

SCALETTA 2 GRADINI RIBALTABILI ZINCATI

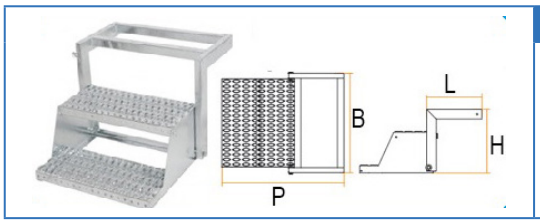

TIPO	PESO	P mm	H mm	B mm	L mm	ARTICOLO
1	15,5Kg	753	460	610	340	G1004.14

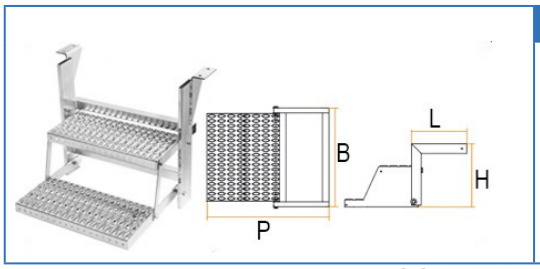

TIPO	PESO	P mm	H mm	B mm	L mm	ARTICOLO
1	16,8Kg	600	516	740	200	G1004.16

.SCALETTA ESTRAIBILE ZINCATA CON PEDANA

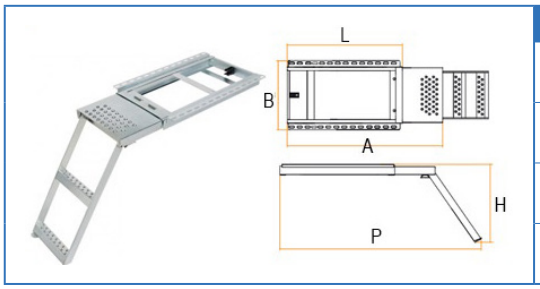

N° GRADINI	PESO	P mm	H mm	B mm	L mm	ARTICOLO
1	6,45Kg	754	322	420	392	G1004.06
2	8,75Kg	1105	460		562	G1004.07
2	10Kg	1236	531		652	G1004.08
3	11,3Kg	1366	602		742	G1004.09

SCALETTA ESTRAIBILE ZINCATA

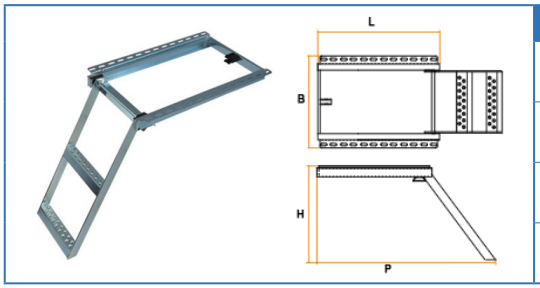

N° GRADINI	PESO	P mm	H mm	B mm	L mm	ARTICOLO
1	4,3 Kg	600	310	420	400	G1001
2	6 Kg	850	460		570	G1002
2	6,5 Kg	1000	530		660	G1004
3	7,45Kg	1120	600		750	G1004.01

PEDANA SALITA ZINCATA

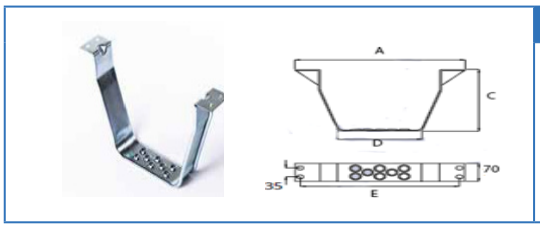

PESO	A mm	C mm	D mm	E mm	ARTICOLO
1,8 Kg	405	240	200	380	G1007

VERSIONE 1 07/2015 * Le marche utilizzate in questo catalogo, così come i riferimenti originali inclusi, servono unicamente per aiutare ad identificare l'articolo. Tutti i componenti citati sui nostri cataloghi e listini non sono originali ma perfettamente compatibili e intercambiabili.

PEDANA SALITA CHIUDIBILE

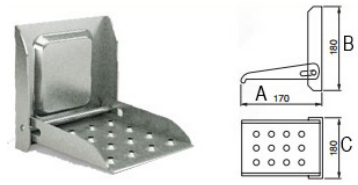

PESO	A mm	B mm	C mm	D mm	E mm	ARTICOLO
0,80 Kg	170	180	180	-	-	G1008

SUPPORTI PARACICLISTI

DESCRIZIONE	
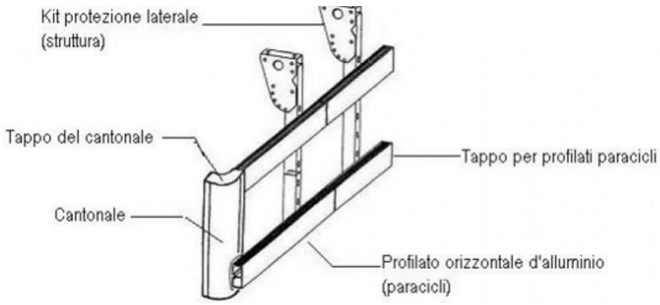	I DIVERSI SISTEMI DI PROTEZIONE SI DIFFERENZIANO A SECONDA DELLE MODALITÀ DI APPLICAZIONE SUL VEICOLO CHE SI DISTINGUONO IN: • APPLICAZIONE ORIZZONTALE O A CASSONE (COME PER L'ESEMPIO SOPRA RIPORTATO) • APPLICAZIONE VERTICALE A TELAIO (SOLITAMENTE VINCOLATI AI LONGHERONI)
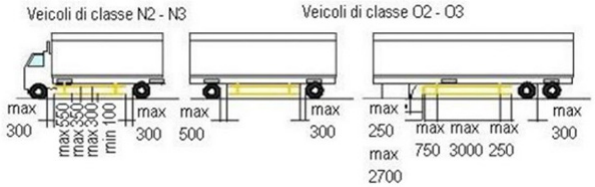	PROTEZIONI LATERALI CEE 89-297 EWG

BARRE IN ALLUMINIO LISCE

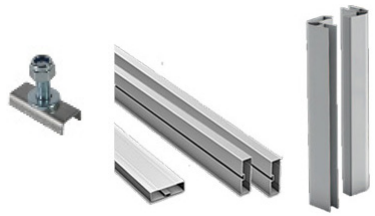

DESCRIZIONE	H mm	B mm	L mm	ARTICOLO
BARRA PARACICLISTI IN ALLUMINIO - ANODIZZATO LISCIO	30	100	3250	AR1082
	30	100	4250	AR1082.01
ANGOLARE	500	-	-	AR1084
TASSELLO DI FISSAGGIO PER BARRA ALLUMINIO				ART1390

TAPPI IN PVC

DESCRIZIONE	ARTICOLO
TAPPO PER PROFILATO 100X30	AR1083
TAPPO PER ANGOLARE 100X100	AR1083.01

STAFFE PER PARACICLISTI

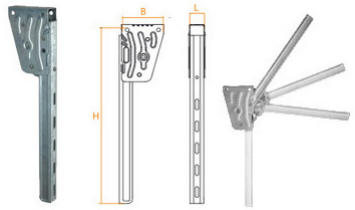

DESCRIZIONE	PESO	H mm	B mm	L mm	ARTICOLO
SUPPORTO PARACICLISTI IN ACCIAIO ZINCATO	1,95Kg	572	136	46	ART3012
	2,25Kg	735			ART3017
SUPPORTO PARACICLISTI IN ACCIAIO INOX	1,95Kg	572			ART3032
	2,28Kg	735			ART3037
SUPPORTO PARACICLISTI VERNICIATA NERA	1,95Kg	572			ART3042
	2,27Kg	735			ART3047

VERSIONE 1 07/2015 * Le marche utilizzate in questo catalogo, così come i riferimenti originali inclusi, servono unicamente per aiutare ad identificare l'articolo. Tutti i componenti citati sui nostri cataloghi e listini non sono originali ma perfettamente compatibili e intercambiabili.

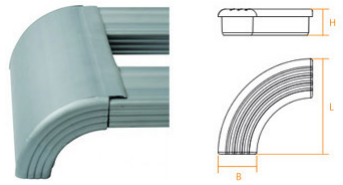

DESCRIZIONE	PESO	H mm	B mm	L mm	ARTICOLO
TAPPO GRIGIO TAKLER PER TESTATA IN PLASTICA	0,04Kg	28	21	140	ART1080
TAPPO NERO TAKLER PER TESTATA IN PLASTICA					ART1081

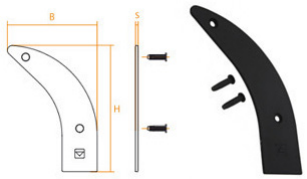

DESCRIZIONE	PESO	H mm	B mm	L mm	ARTICOLO
TAPPO NERO TAKLER PER TESTATA IN ALLUMINIO	0,02Kg	3	140	100	ART1385

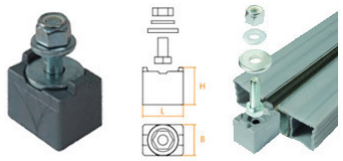

DESCRIZIONE	PESO	H mm	B mm	L mm	ARTICOLO
TASSELLO DI FISSAGGIO TAKLER PER BARRE IN PLASTICA	0,04Kg	29	24	32	ART1090

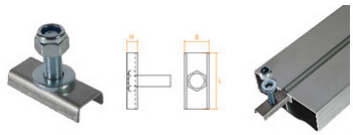

DESCRIZIONE	PESO	H mm	B mm	L mm	ARTICOLO
TASSELLO DI FISSAGGIO TAKLER PER BARRE IN ALLUMINIO	0,04Kg	6,2	13,4	40	ART1390

DESCRIZIONE	PESO	H mm	B mm	L mm	ARTICOLO
TAPPO GRIGIO TAKLER PER BARRA IN PLASTICA	0,04Kg	40	44	106	ART1095
TAPPO NERO TAKLER PER BARRA IN PLASTICA					ART1096

DESCRIZIONE	PESO	H mm	B mm	L mm	ARTICOLO
TAPPO GRIGIO TAKLER PER BARRA IN ALLUMINIO	0,03Kg	3	35	100	ART1375
TAPPO NERO TAKLER PER BARRA IN ALLUMINIO					ART1376

TESTATE PER BARRE DI PROTEZIONE LATERALI TAKLER

DESCRIZIONE	PESO	H mm	B mm	L mm	ARTICOLO
TESTATE IN PLASTICA TAKLER PER BARRE PROTEZIONE LATERALE GRIGIO COMPLETE DI TAPPI	0,11Kg	100	100	140	ART1025
	0,24Kg	300			ART1030
	0,31Kg	400			ART1035
	0,38Kg	500			ART1040
TESTATE IN PLASTICA TAKLER PER BARRE PROTEZIONE LATERALE NERO COMPLETE DI TAPPI	0,11Kg	100			ART1026
	0,24Kg	300			ART1031
	0,31Kg	400			ART1036
	0,38Kg	500			ART1041

VERSIONE 1 07/2015 * Le marche utilizzate in questo catalogo, così come i riferimenti originali inclusi, servono unicamente per aiutare ad identificare l'articolo. Tutti i componenti citati sui nostri cataloghi e listini non sono originali ma perfettamente compatibili e intercambiabili.

Via Firenze, 9 Chiuduno (BG) - Tel. 035 4499739 Fax. 035 4499738

GIOMA CAR

DESCRIZIONE	PESO	H mm	B mm	L mm	ARTICOLO
TESTATE IN ALLUMINIO TAKLER PER BARRE PROTEZIONE LATERALE COMPLETE DI TAPPI	0,24Kg	100	100	140	ART1310
	0,64Kg	300			ART1320
	0,84Kg	400			ART1330
	1,04Kg	500			ART1340

TAMPONE IN PLASTICA

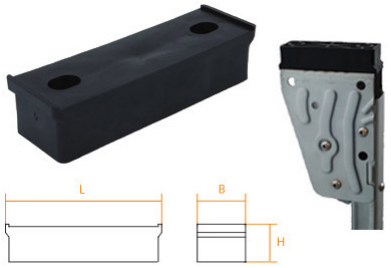

DESCRIZIONE	PESO	H mm	B mm	L mm	ARTICOLO
TAMPONE IN PLASTICA TAKLER PER STAFFA LATERALE	0,07Kg	32	42	130	ART3090

BARRE DI PROTEZIONE LATERALI

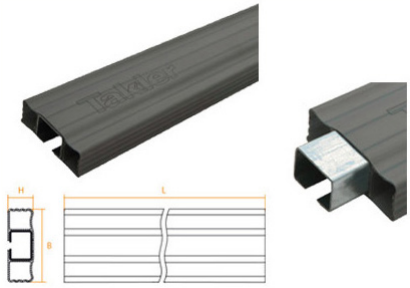

DESCRIZIONE	PESO	H mm	B mm	L mm	ARTICOLO
BARRA DI PROTEZIONE LATERALE TAKLER GRIGIA - IN PVC - ANIMA IN ACCIAIO ZINCATO	6,3Kg	35	100	3500	ART1007
	8,1Kg			4500	ART1008
	9,9Kg			5500	ART1009
	11,7Kg			6500	ART1010

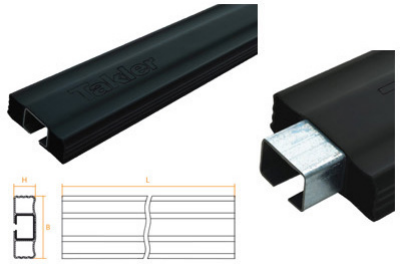

DESCRIZIONE	PESO	H mm	B mm	L mm	ARTICOLO
BARRA DI PROTEZIONE LATERALE TAKLER NERA - IN PVC - ANIMA IN ACCIAIO ZINCATO	6,3Kg	35	100	3500	ART1012
	8,1Kg			4500	ART1013
	9,9Kg			5500	ART1014
	11,7Kg			6500	ART1015

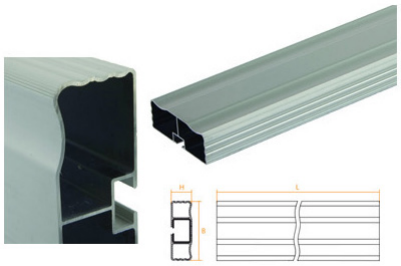

DESCRIZIONE	PESO	H mm	B mm	L mm	ARTICOLO
BARRA DI PROTEZIONE LATERALE TAKLER IN ALLUMINIO ANODIZZATO	4,41Kg	35	100	3500	ART1210
	5,67Kg			4500	ART1220
	6,93Kg			5500	ART1230
	8,19Kg			6500	ART1240
	8,82Kg			7000	ART1250

VERSIONE 1 07/2015 * Le marche utilizzate in questo catalogo, così come i riferimenti originali inclusi, servono unicamente per aiutare ad identificare l'articolo. Tutti i componenti citati sui nostri cataloghi e listini non sono originali ma perfettamente compatibili e intercambiabili.

KIT PROTEZIONE PARACICLISTI

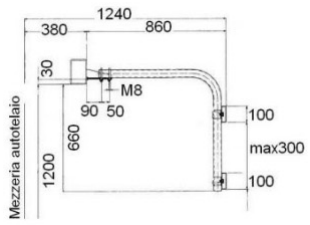

DESCRIZIONE	PEZZI N°	ARTICOLO
KIT PARACICLISTI FISSO		AR1081
COMPOSTO DA:		
TUBOLARE 90° - Ø 48mm - ZINCATO	1	AR1081.01
MENSOLA PORTA TUBO	1	AR1081.02
CAVALLOTTO DI FISSAGGIO	2	AR1081.03
STAFFA FISSAGGIO PROFILO	2	AR1081.04
TAPPO IN GOMMA Ø 48mm	1	AR1081.05

STAFFE PER BARRE DI PROTEZIONE LATERALE

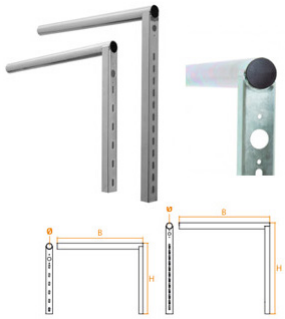

DESCRIZIONE	PESO	Ø mm	B mm	H mm	ARTICOLO
STAFFE FISSE ZINCATE - PER BARRE DI PROTEZIONE LATERALE	1,82Kg	42	600	492	ART3052
	3,85Kg	54	800	800	ART3054

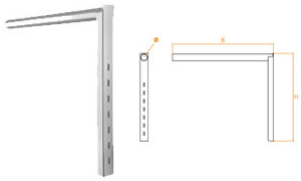

DESCRIZIONE	PESO	Ø mm	B mm	H mm	ARTICOLO
STAFFE FISSE ZINCATE - PER BARRE DI PROTEZIONE LATERALE	3,71Kg	54	802	700	ART3050

DESCRIZIONE	PESO	Ø mm	B mm	H mm	ARTICOLO
STAFFE FISSE ZINCATE - PER BARRE DI PROTEZIONE LATERALE	3,75Kg	54	820	820	ART3060

SUPPORTO ZINCATO Ø 42 mm

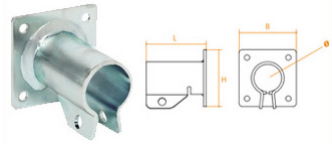

DESCRIZIONE	PESO	Ø mm	B mm	H mm	L mm	ARTICOLO
SUPPORTO ZINCATO	0,66Kg	42	90	90	96	ART6810

SUPPORTO GREZZO Ø 42 mm (PER ARTICOLO ART3052)

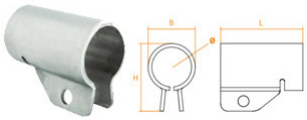

DESCRIZIONE	PESO	Ø mm	B mm	H mm	L mm	ARTICOLO
SUPPORTO GREZZO	0,45Kg	42	51,5	74	90	ART6815

SUPPORTO ZINCATO RINFORZATO Ø 54 mm (PER ARTICOLO ART3060/3054/3050)

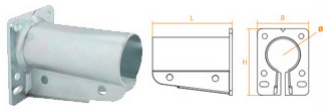

DESCRIZIONE	PESO	Ø mm	B mm	H mm	L mm	ARTICOLO
SUPPORTO ZINCATO RINFORZATO	0,9Kg	54	90	115	139	ART6840

VERSIONE 1 07/2015 * Le marche utilizzate in questo catalogo, così come i riferimenti originali inclusi, servono unicamente per aiutare ad identificare l'articolo. Tutti i componenti citati sui nostri cataloghi e listini non sono originali ma perfettamente compatibili e intercambiabili.

TAPPO PER SUPPORTO DA Ø 54 mm

DESCRIZIONE	PESO	Ø mm	L mm	ARTICOLO
TAPPO PER SUPPORTO	0,01Kg	54	24	AR1702.2

TAPPO PER SUPPORTO DA Ø 42 mm

DESCRIZIONE	PESO	Ø mm	L mm	ARTICOLO
TAPPO PER SUPPORTO	0,01Kg	42	24	AR1702.1

CAPPELLOTTO PER BARRE

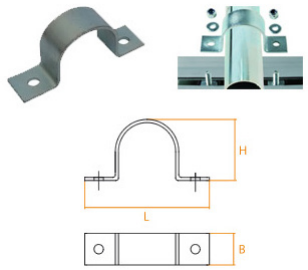

DESCRIZIONE	PESO	B mm	H mm	L mm	ARTICOLO
CAPPELLOTTO PER BARRE	0,13Kg	30	56	120	ART1085

VERSIONE 1 07/2015 * Le marche utilizzate in questo catalogo, così come i riferimenti originali inclusi, servono unicamente per aiutare ad identificare l'articolo. Tutti i componenti citati sui nostri cataloghi e listini non sono originali ma perfettamente compatibili e intercambiabili.

TAMPONI

TAMPONI PARACOLPO BUT-ROLL

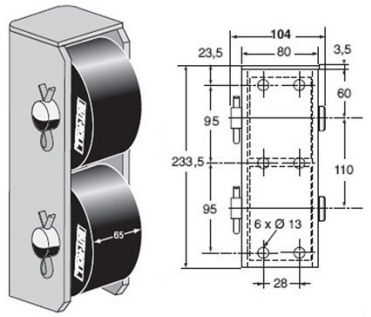

DESCRIZIONE	L mm RULLO	n RULLI	ARTICOLO
TAMPONE PARACOLPO BUT-ROLL VERTICALE	65	2	G1030

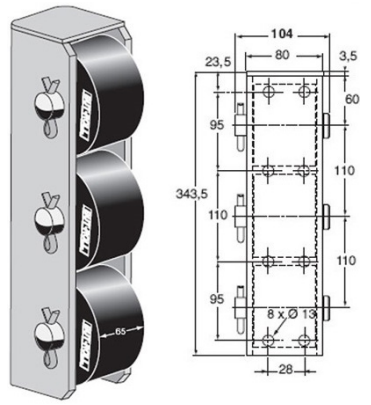

DESCRIZIONE	L mm RULLO	n RULLI	ARTICOLO
TAMPONE PARACOLPO BUT-ROLL VERTICALE	65	3	G1031

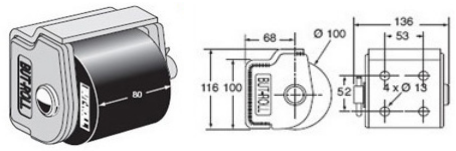

DESCRIZIONE	L mm RULLO	n RULLI	ARTICOLO
TAMPONE PARACOLPO BUT-ROLL ORIZZONTALE	80	1	G1032

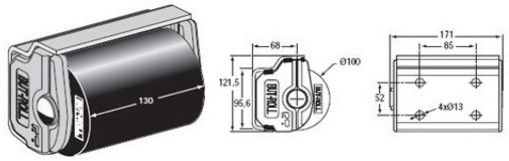

DESCRIZIONE	L mm RULLO	n RULLI	ARTICOLO
TAMPONE PARACOLPO BUT-ROLL ORIZZONTALE	130	1	G1033

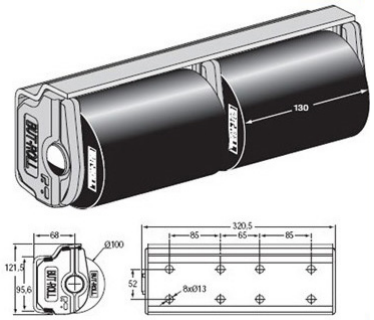

DESCRIZIONE	L mm RULLO	n RULLI	ARTICOLO
TAMPONE PARACOLPO BUT-ROLL ORIZZONTALE	130	2	G1034

VERSIONE 1 07/2015 * Le marche utilizzate in questo catalogo, così come i riferimenti originali inclusi, servono unicamente per aiutare ad identificare l'articolo. Tutti i componenti citati sui nostri cataloghi e listini non sono originali ma perfettamente compatibili e intercambiabili.

Via Firenze, 9 Chiuduno (BG) - Tel. 035 4499739 Fax. 035 4499738

DESCRIZIONE	L mm RULLO	n RULLI	ARTICOLO
RULLO RICAMBIO	65	-	G1040
	80	-	G1040.01
	130	-	G1040.02

TAMPONI PARACOLPO IN GOMMA

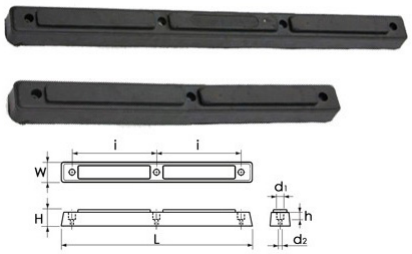

h mm	d2 mm	d1 mm	i mm	n FORI	H mm	W mm	L mm	ARTICOLO
14,50	7	14	202	3	40	48	460	G1018
			205	4			670	G1019

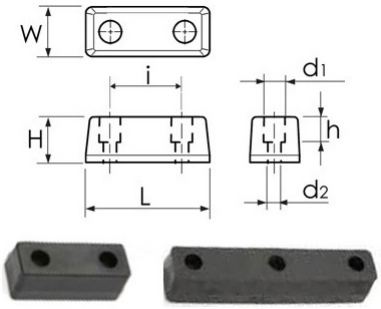

h mm	d2 mm	d1 mm	i mm	n FORI	H mm	W mm	L mm	ARTICOLO
9,5	7	12,5	24	2	13	30	50	G1041
10,5	7	12,5	24	2	30	30	50	G1042
10,5	7	12,5	24	2	38	30	50	G1043
16	7	13	24	2	48	42	60	G1021
24	13	25,5	90	2	55	60	150	G1015
41	7	17,5	70	2	70	90	170	G1016
45	13	28	120	2	90	80	250	G1045
27	13	26	123	3	60	60	300	G1014
26	13	26	120	3	100	80	300	G1013
26	14	26	120	2	100	80	300	G1046
50	20	53	255	2	100	250	450	G1047

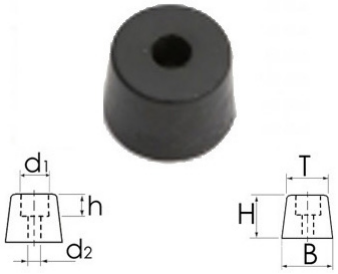

h mm	d2 mm	d1 mm	H mm	T mm	B mm	ARTICOLO
7	6,5	15,5	13	25	30	G1048
21	7	16	60	40	50	G1049
25	10,5	20	50	60	68	G1050
40	11,5	36	80	81	100	G1017

PROFILI PARACOLPO IN PVC NERO

LUNGHEZZA MM	C mm	H mm	S mm	ARTICOLO
2600	97	96	13	G1009

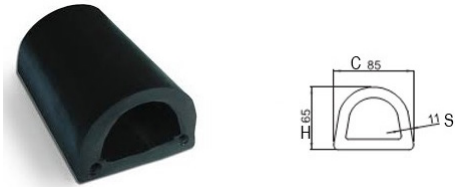

LUNGHEZZA MM	C mm	H mm	S mm	ARTICOLO
2600	85	65	11	G1010

VERSIONE 1 07/2015 * Le marche utilizzate in questo catalogo, così come i riferimenti originali inclusi, servono unicamente per aiutare ad identificare l'articolo. Tutti i componenti citati sui nostri cataloghi e listini non sono originali ma perfettamente compatibili e intercambiabili.

LUNGHEZZA MM	C mm	H mm	S mm	ARTICOLO
3000	34	38	9	G1051

PIASTRE BATTI COLPO PER RIBALTABILI

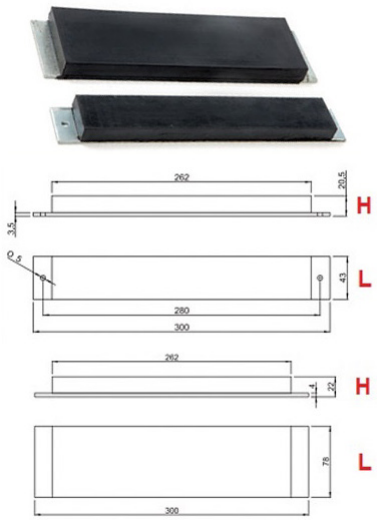

LUNGHEZZA MM	L mm	H mm	ARTICOLO
200	88	22	G1052
200	44	22	G1053

TANICHE

TANICHE OMOLOGATE PER BENZINA

DESCRIZIONE	ARTICOLO
TANICA OMOLOGATA SECONDO LE NORME "UN" CERTIFICATA "TUV" PER TRASPORTO BENZINA IN LAMIERA CAPACITA' 5L.	E99730
TANICA OMOLOGATA SECONDO LE NORME "UN" CERTIFICATA "TUV" PER TRASPORTO BENZINA IN LAMIERA CAPACITA' 20L.	E99731
BECCUCCIO PER TANICA IN LAMIERA	E99732

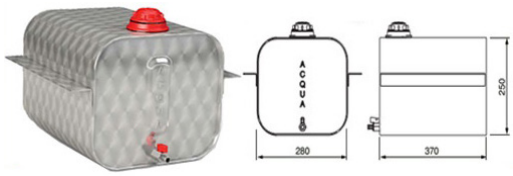

DESCRIZIONE	LITRI	ARTICOLO
TANICA ACQUA IN ACCIAO INOX FIORE PER MOTRICE	25	AR1740/1

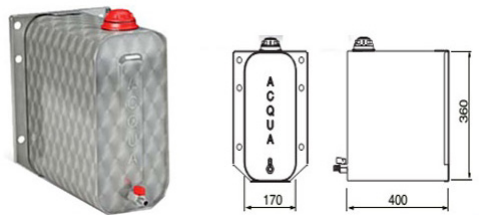

DESCRIZIONE	LITRI	PESO	ARTICOLO
TANICA ACQUA IN ACCIAO INOX FIORE PER TRATTORE	25	5,3Kg	AR1740

VERSIONE 1 07/2015 * Le marche utilizzate in questo catalogo, così come i riferimenti originali inclusi, servono unicamente per aiutare ad identificare l'articolo. Tutti i componenti citati sui nostri cataloghi e listini non sono originali ma perfettamente compatibili e intercambiabili.

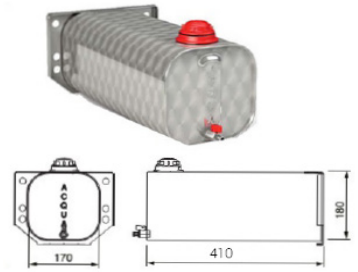

DESCRIZIONE	LITRI	PESO	ARTICOLO
TANICA ACQUA IN ACCIAO INOX FIORE	12	2,8Kg	AR1740/2

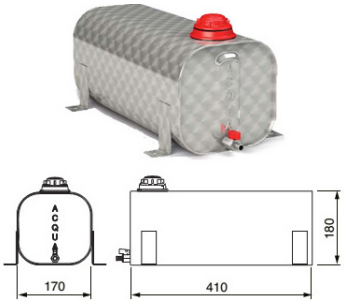

DESCRIZIONE	LITRI	PESO	ARTICOLO
TANICA ACQUA IN ACCIAO INOX FIORE CON 4 PIEDINI	12	3Kg	AR1740/6

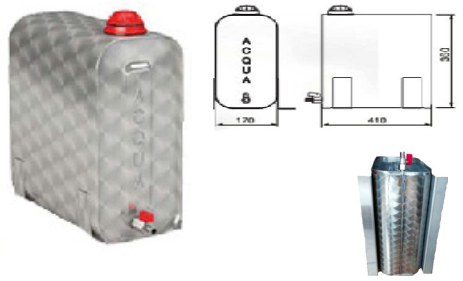

DESCRIZIONE	LITRI	PESO	ARTICOLO
TANICA ACQUA IN ACCIAO INOX FIORE **NUOVO ATTACCO**	25	5Kg	AR1740/7

DESCRIZIONE	LITRI	PESO	ARTICOLO
TANICA ACQUA IN PVC COMPLETA DI SUPPORTO	25	6,05Kg	AR1738
PORTA SAPONE PER ART. AR1738	25	-	AR1738/2
TANICA ACQUA IN PVC	25	1,7Kg	AR1739

DESCRIZIONE	LITRI	PESO	ARTICOLO
TANICA ACQUA IN PVC COMPLETA DI SUPPORTO	10	2,7Kg	AR1737
TANICA ACQUA IN PVC	10	0,5Kg	AR17371

VERSIONE 1 07/2015 * Le marche utilizzate in questo catalogo, così come i riferimenti originali inclusi, servono unicamente per aiutare ad identificare l'articolo. Tutti i componenti citati sui nostri cataloghi e listini non sono originali ma perfettamente compatibili e intercambiabili.

TANICA PER ACQUA CILINDRICA CON TAPPO PORTA SAPONE

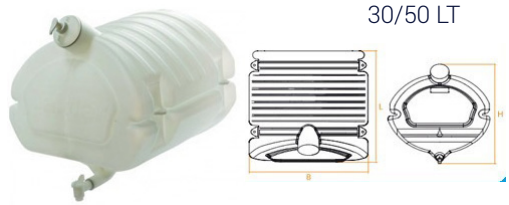

COLORE	LITRI	PESO	B mm	H mm	L mm	ARTICOLO
BIANCO	30	2,45Kg	350	360	455	AR1739/3
NERO						AR1739/4
BIANCO	50	3,65Kg	453	470	458	AR1739/7
NERO						AR1739/8

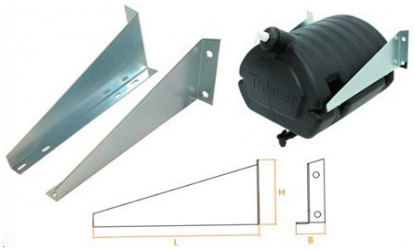

DESCRIZIONE	LITRI	PESO	B mm	H mm	L mm	ARTICOLO
COPPIA SUPPORTI ZINCATI PER TANICHE CILINDRICHE	50	3,4Kg	71	163	410	AR1739/9

TAPPO PORTA SAPONE AVVITABILE

DESCRIZIONE	ARTICOLO
PORTA SAPONE IN PLASTICA - CON KIT FISSAGGIO PER TANICHE CILINDRICHE IN PVC ED INOX CON TAPPO ROSSO	AR1740/3

PORTA SAPONE SINGOLO ESTERNO INOX

DESCRIZIONE	ARTICOLO
PORTA SAPONE INOX - 800ML	AR1740/31

RUBINETTO DI RICAMBIO PER TANICHE IN ACCIAIO INOX

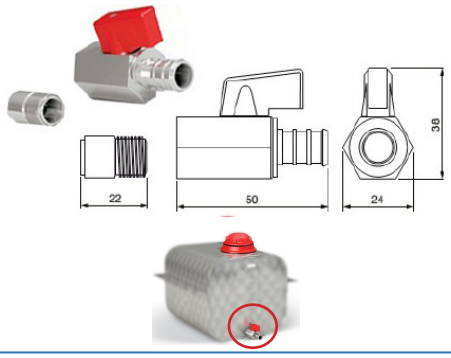

DESCRIZIONE	ARTICOLO
RUBINETTO COMPLETO FIL. FEM. 1/4 PER TANICA	AR1740/8

VERSIONE 1 07/2015 * Le marche utilizzate in questo catalogo, così come i riferimenti originali inclusi, servono unicamente per aiutare ad identificare l'articolo. Tutti i componenti citati sui nostri cataloghi e listini non sono originali ma perfettamente compatibili e intercambiabili.

TAPPO DI RICAMBIO

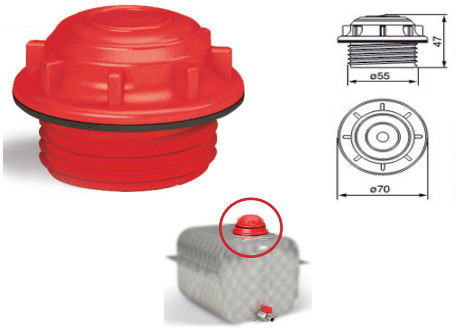

DESCRIZIONE	ARTICOLO
TAPPO IN PVC PER TANICA INOX E CILINDRICHE IN PVC	AR1740/9

VITI AUTOFORANTI

VITI TORX AUTOFORANTI ZINCATE CON ALETTE PER PIANALI

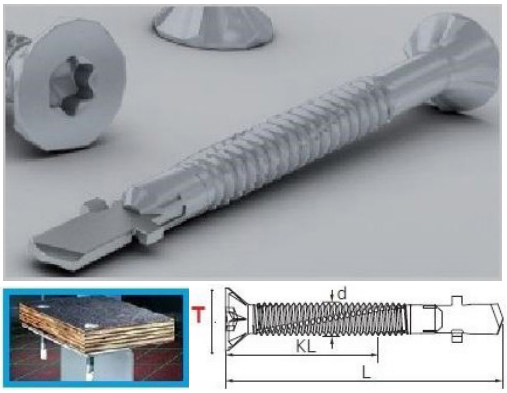

SPESSORE SERRABILE	CHIAVE TORX	TESTA Ø	L mm	D Ø mm	ARTICOLO
24	30	12	38	5,5	AA3013
31	30	12	45	5,5	AA3015
45	30	12	60	6,3	AA3020
54	30	12	70	6,3	AA3021
54	30	14	70	6,3	AA3021.1
64	30	12	80	6,3	AA3022
50	40	15	85	8	AA3028
35	40	15	70	8	AA3029

Ideali per la posa del legno multistrato sul telaio in ferro di rimorchi/semi rimorchi e cassoni in genere. Consentono il fissaggio dei diversi materiali semplicemente con la singola foratura/messa in opera della vite che, grazie alla speciale pista forante dopo il legno, fora anche il ferro e resta fissata.

VITI AUTOFORANTI TAGLIO CROCE CON TESTA LARGA

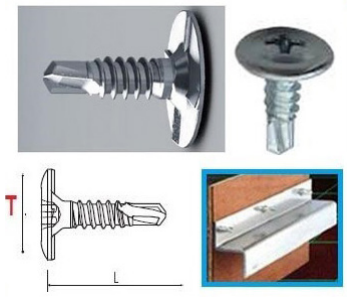

DESCRIZIONE	TESTA Ø	L mm	D Ø mm	ARTICOLO
VITI AUTOFORANTI TAGLIO CROCE Per fissaggio rivestimenti interni in legno su strutture in alluminio e acciaio. Le speciali alette sotto testa consentono oltre al fissaggio anche una buona stabilità del lamierino fissato.	15	19	4,8	AA3024

MOLLE ANCORAGGIO PORTA CAVI PER TELAIO

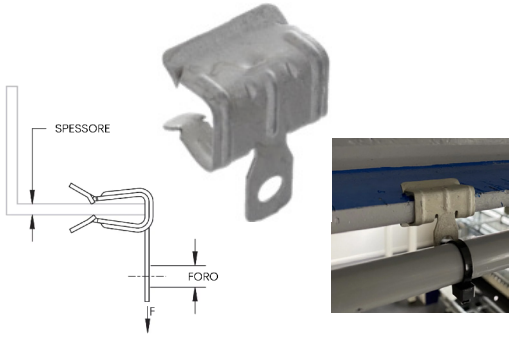

DESCRIZIONE	FORO D Ø mm	ARTICOLO
MOLLA TELAIO SPESSORE 2-4 MM (FT)	7	AA31000
MOLLA TELAIO SPESSORE 4-8 MM (FT)		AA31002
MOLLA TELAIO SPESSORE 8-14 MM (FT)		AA31004
MOLLA TELAIO SPESSORE 10-17 MM (FT)		AA31006

Caratteristiche:
- Fornisce un fissaggio per cavi, tubi, ganci a S, catene,, flange e profili;
- Adatto alla maggior parte delle travi;
- Per l'installazione è necessario solo un martello.

VERSIONE 1 07/2015 * Le marche utilizzate in questo catalogo, così come i riferimenti originali inclusi, servono unicamente per aiutare ad identificare l'articolo. Tutti i componenti citati sui nostri cataloghi e listini non sono originali ma perfettamente compatibili e intercambiabili.

GUARNIZIONI GOMMA

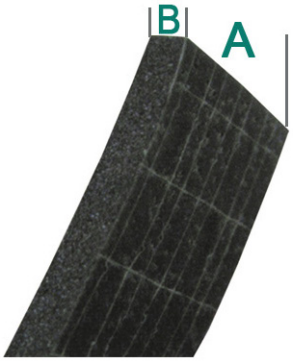

DESCRIZIONE	ROTOLO mt	A mm	B mm	ARTICOLO
GUARNIZIONE GOMMA MUSSTIK GUARNIZIONE ADESIVA IN GOMMA ESPANSA A CELLULE CHIUSE, IMPUTRESCIBILE. OTTIMA RESISTENZA AGLI AGENTI ATMOSFERICI, OLI, ALCALI, ALCOOL, BENZINA, ECC. VIENE UTILIZZATA COME GUARNIZIONE DI TENUTA ALL'ARIA, POLVERE, ACQUA, OLI ED AL RUMORE. **COLORE**: NERO **DENSITÀ**: 140 KG/M2 **DUREZZA**: 45 SHORE **RESISTENZA ALTA TEMPERATURA**: -50C° / +100C°	20	10	3	AN1010
	15	10	5	AN1011
	20	15	3	AN1012
	15	15	5	AN1013
	10	15	10	AN1014
	20	20	3	AN1015
	15	20	5	AN1016
	10	20	10	AN1017
	5	20	15	AN1018
	15	25	5	AN1019
	10	25	10	AN1020
	20	30	3	AN1021
	10	30	10	AN1022
	5	30	15	AN1023
	5	30	20	AN1024
	15	30	5	AN1025
	10	40	10	AN1026
	10	50	10	AN1027

GUISNAP PORTE

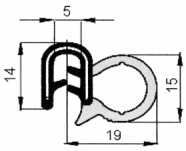

DESCRIZIONE	ARTICOLO
GUISNAP PORTE ROTOLO 50 MT	AN1001

GUISNAP COFANI

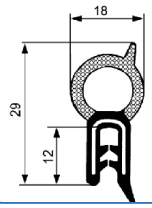

DESCRIZIONE	ARTICOLO
GUISNAP COFANI ROTOLO 50 MT	AN1002

GUARNIZIONE PORTE PESANTI

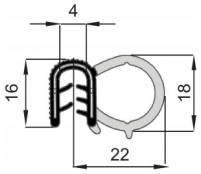

DESCRIZIONE	ARTICOLO
GUARNIZIONE PORTE PESANTI ROTOLO 50 MT	AN1007

PROFILO PROTEZIONE LAMIERA

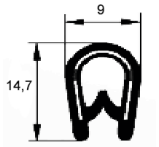

DESCRIZIONE	ARTICOLO
PROFILO PROTEZIONE LAMIERA ROTOLO 100 MT	AN1003

VERSIONE 1 07/2015 * Le marche utilizzate in questo catalogo, così come i riferimenti originali inclusi, servono unicamente per aiutare ad identificare l'articolo. Tutti i componenti citati sui nostri cataloghi e listini non sono originali ma perfettamente compatibili e intercambiabili.

ANIMA PER GUARNIZIONE VETRI

	DESCRIZIONE	ARTICOLO
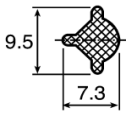	ANIMA PER GUARNIZIONE VETRI	AN1005

GUARNIZIONE VETRI

	DESCRIZIONE	ARTICOLO
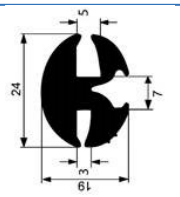	GUARNIZIONE VETRI	AN1006

PROFILO GOCCIOLATOIO CABINA AUTOADESIVO

	DESCRIZIONE	ARTICOLO
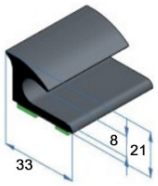	PROFILO GOCCIOLATOIO CABINA L. 1560 cm / AUTOADESIVO	AN1008

VERSIONE 1 07/2015 * Le marche utilizzate in questo catalogo, così come i riferimenti originali inclusi, servono unicamente per aiutare ad identificare l'articolo. Tutti i componenti citati sui nostri cataloghi e listini non sono originali ma perfettamente compatibili e intercambiabili.